Impugnature a leva • DIN 99
24470.0306

Descrizione prodotto

Materiale

- Acciaio, brunito

Disegno

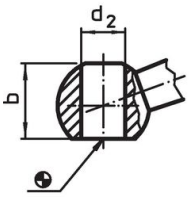

fig. 1

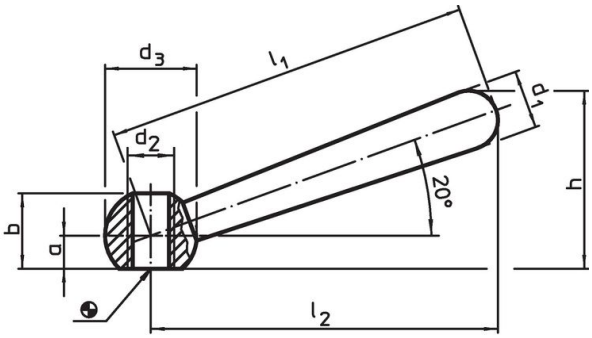

fig. 2

Caratteristiche

Dimensioni									Codice
l_1	l_2 ~	a	b ~	d_1	d_2	d_3	h ~	[g]	
[mm]									
Inclinata con foro filettato, forma N – Fig. 2, Acciaio									
63	60	5	12,5	10	M8	16	30,5	38	24470.0306

Esempio di applicazione

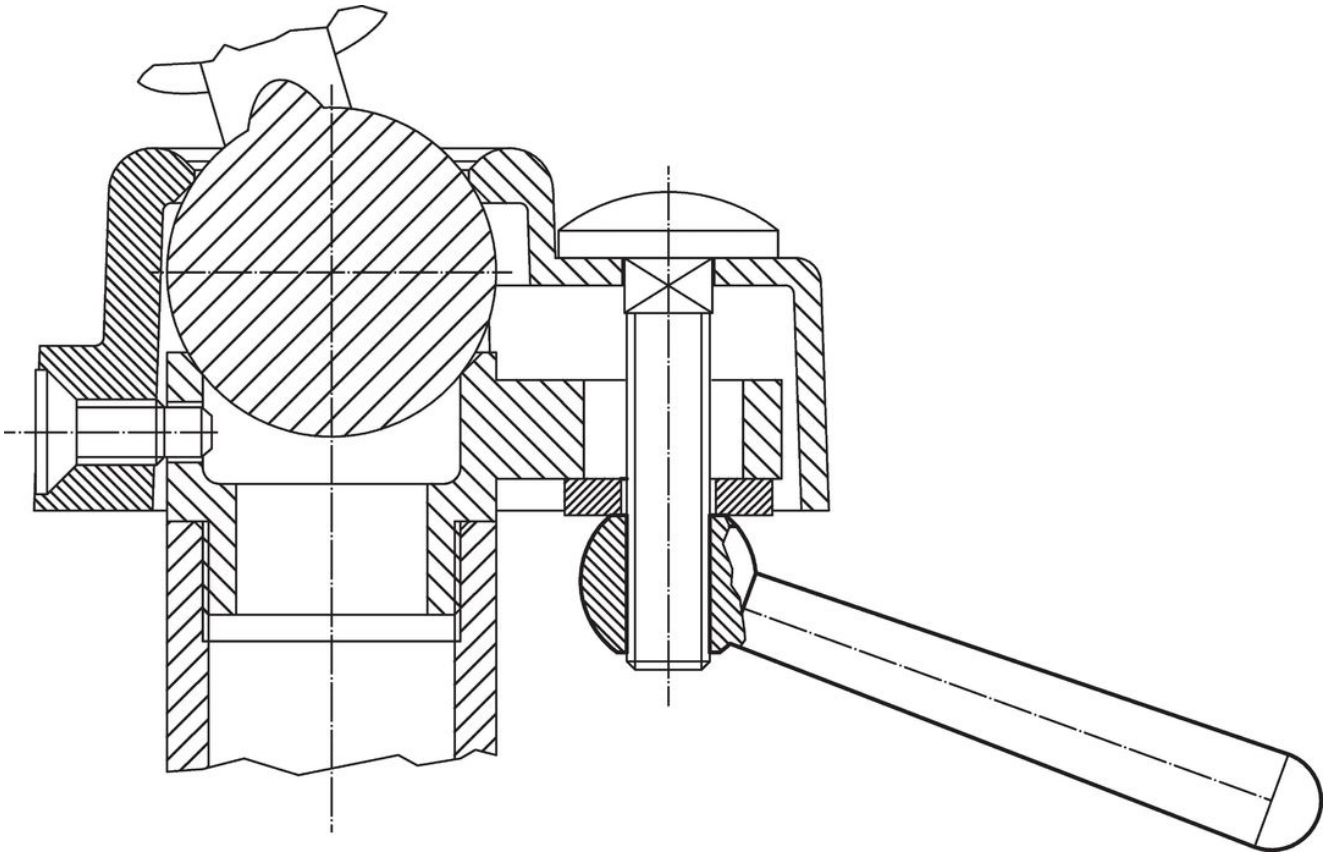

Conformità

Conforme alla normativa RoHS
Contiene piombo - conforme alle eccezioni 6a / 6b / 6c.

Contiene sostanze SVHC >0,1% p/p
Contiene piombo - elenco SVHC [REACH] aggiornato al 23.01.2024.

Contiene sostanze della Proposition 65
L'esposizione al piombo può causare cancro e danni riproduttivi
https://www.P65Warnings.ca.gov/

Privo di minerali di conflitto
Questo prodotto non contiene sostanze designate come "minerali da conflitto" come tantalio, stagno, oro o tungsteno della Repubblica Democratica del Congo o dei paesi limitrofi.