Leve di bloccaggio

24430.0058

Descrizione prodotto

Materiale

Leva
- Acciaio, brunito

Pomello
- Plastica PF 31, nera, DIN 319

Disegno

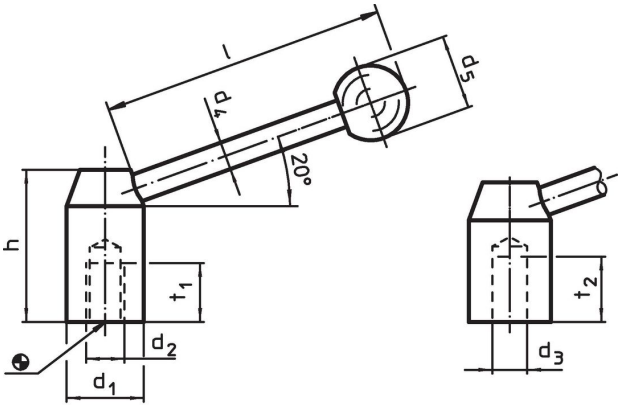

fig. 1 fig. 2

Caratteristiche

Dimensioni								Codice
d_1	d_2	d_4	d_5	h	l ~	t_1	[g]	
[mm]								
con foro filettato – Fig. 1, Acciaio								
40	**M20**	16	40	64	154	27	708	24430.0058

Esempio di applicazione

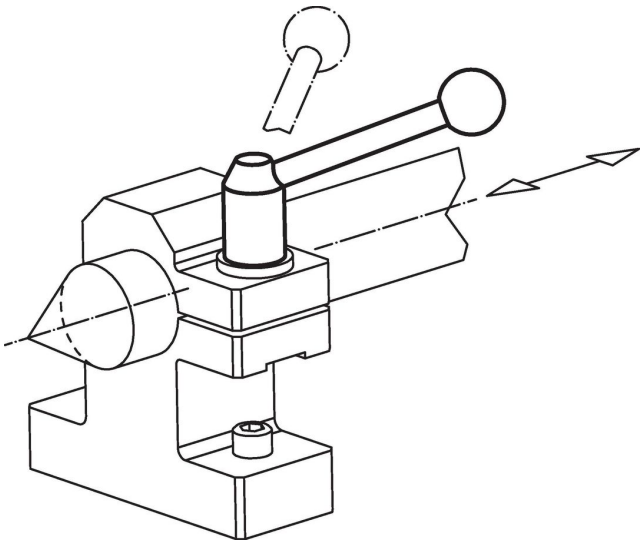

Conformità

Conforme alla normativa RoHS

Contiene piombo - conforme alle eccezioni 6a / 6b / 6c.

Contiene sostanze SVHC >0,1% p/p

Contiene piombo - elenco SVHC [REACH] aggiornato al 23.01.2024.

Contiene sostanze della Proposition 65

L'esposizione al piombo può causare cancro e danni riproduttivi
https://www.P65Warnings.ca.gov/

Privo di minerali di conflitto

Questo prodotto non contiene sostanze designate come "minerali da conflitto" come tantalio, stagno, oro o tungsteno della Repubblica Democratica del Congo o dei paesi limitrofi.