# Impugnature a ripresa • con cuscinetto assiale e vite

24420.0230

## Descrizione prodotto

Le leve di bloccaggio regolabili trovano diverse applicazioni quando l'area di utilizzo è ristretta o è richiesta una posizione specifica della leva.
Vantaggi dei cuscinetti assiali:
- Doppia forza utile a parità di impugnatura grazie alla riduzione degli attriti.
- Stringendo la leva il collare non ruota evitando rigature del pezzo.
- Possibilità di usare tiranti più piccoli a parità di forza.

### Materiale

**Leva**
- Zinco pressofuso, plastificato, arancio, simile a RAL 2004, finitura opaca

**Mozzo**
- Acciaio, nitrurato, nero

**Vite**
- Acciaio, nitrurato, nero

### Funzionamento

**Tirando la leva** si disinnesta la dentatura, permettendo di orientare liberamente la leva. Rilasciando la leva, la molla interna reinnesta la dentatura.

## Disegno

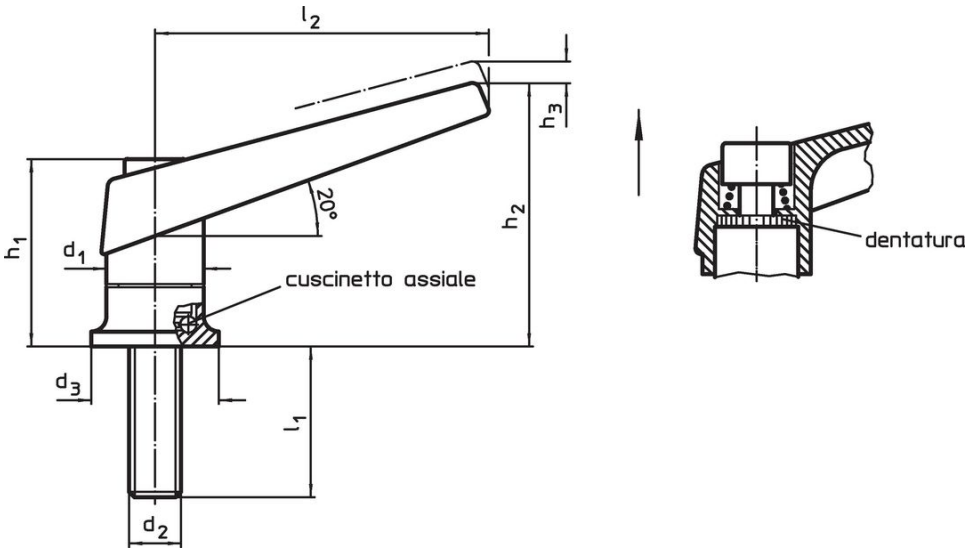


## Caratteristiche

| Dimensioni | | | | | | | | | Codice |
|---|---|---|---|---|---|---|---|---|---|
| $d_1$ | $d_2$ | $l_1$ | $d_3$ | $h_1$ | $h_2$ | $h_3$ | $l_2$ | [g] | |
| [mm] | | | | | | | | | |
| **arancio** | | | | | | | | | |
| **25** | **M10** | **29** | 30 | 46,5 | 66 | 4 | 89 | 230 | **24420.0230** |

## Esempio di applicazione

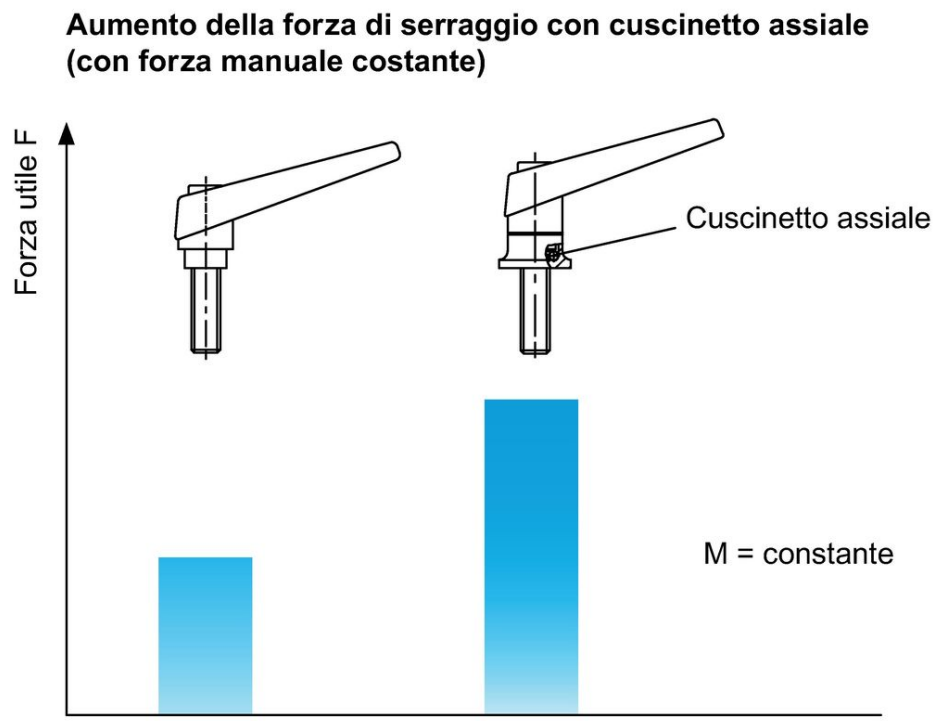


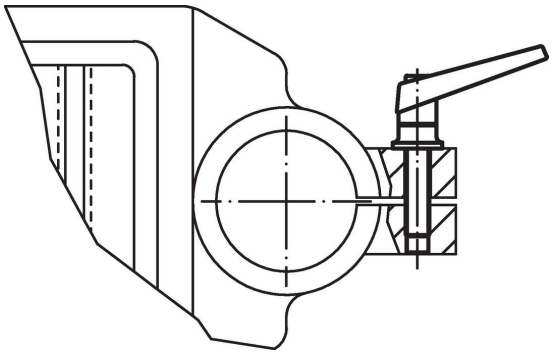

## Conformità

**Conforme alla normativa RoHS**
Contiene piombo - conforme alle eccezioni 6a / 6b / 6c.

**Contiene sostanze SVHC >0,1% p/p**
Contiene piombo - elenco SVHC [REACH] aggiornato al 23.01.2024.

**Contiene sostanze della Proposition 65**

L'esposizione al piombo può causare cancro e danni riproduttivi
https://www.P65Warnings.ca.gov/

**Privo di minerali di conflitto**
Questo prodotto non contiene sostanze designate come "minerali da conflitto" come tantalio, stagno, oro o tungsteno della Repubblica Democratica del Congo o dei paesi limitrofi.