Staffe di bloccaggio a scatto • ad aletta singola

24101.0263

Descrizione prodotto

Utilizzabili come chiusure per porte, cassetti e movimentazioni.
Queste staffe hanno posizione fisse di bloccaggio a 4 x 90°.

Materiale

Leva
- Zinco pressofuso, plastificato nero opaco, simile a RAL 9005

Mozzo
- Acciaio
- Plastica

Disegno

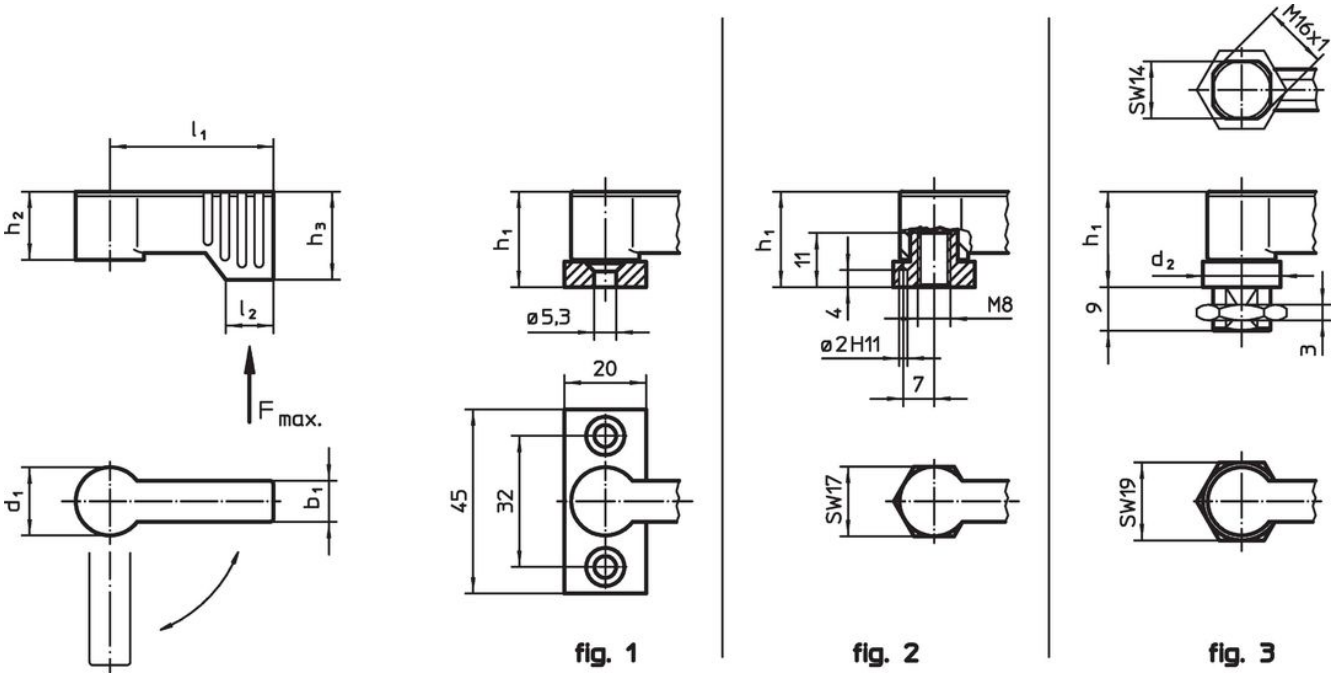

Caratteristiche

Dimensioni								Carico		Codice
d_1	l_1	b_1	d_2	h_1 ~	h_2 ~	h_3 min.	l_2	F max.		
[mm]								[N]	[g]	
Con gambo filettato – Fig. 3, nero										
17	**55**	10	19	22	16,5	21,5	11	450	76	24101.0263

Esempio di applicazione

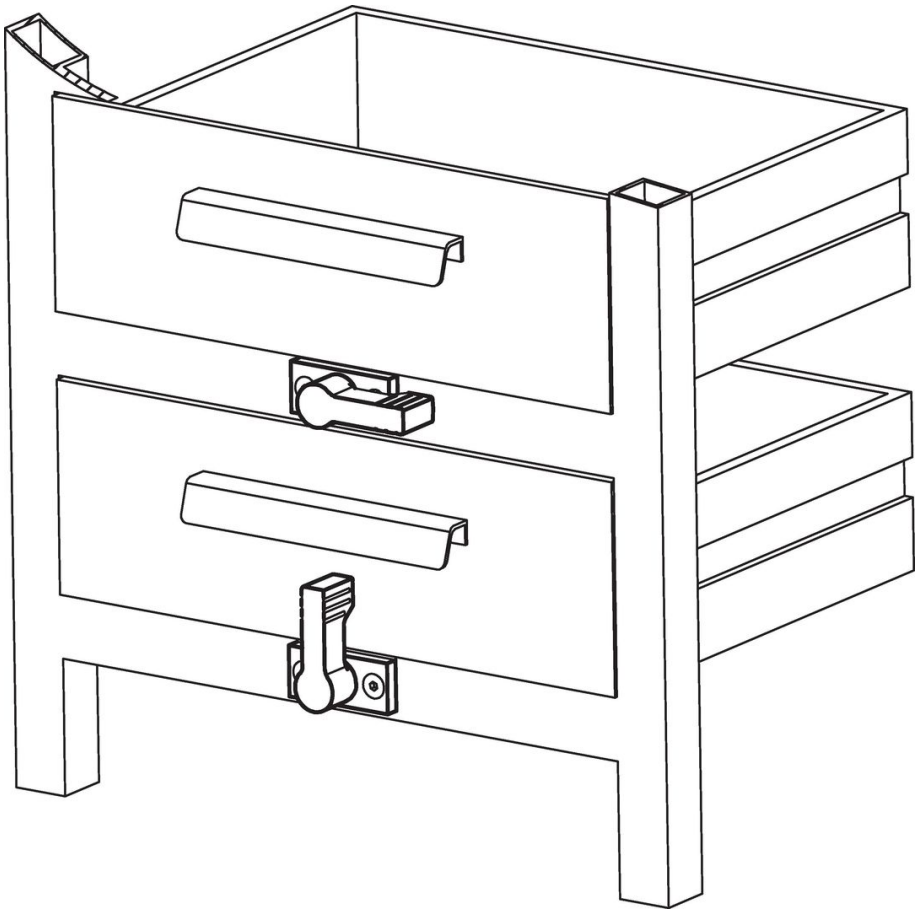

Conformità

Conforme alla normativa RoHS
Conforme alla Direttiva 2011/65/UE e alla Direttiva 2015/863.

Non contiene sostanze SVHC
Nessuna sostanza SVHC con più dello 0,1% p/p contenuto - elenco SVHC [REACH] aggiornato al 23.01.2024.

Non contiene sostanze della Proposition 65
Nessuna sostanza contemplata nella Proposition 65
https://www.P65Warnings.ca.gov/

Privo di minerali di conflitto
Questo prodotto non contiene sostanze designate come "minerali da conflitto" come tantalio, stagno, oro o tungsteno della Repubblica Democratica del Congo o dei paesi limitrofi.