Staffe di bloccaggio a scatto • Singolo lato

24100.0101

Descrizione prodotto

Utilizzabili come chiusure per porte, cassetti e movimentazioni.
Queste staffe hanno posizione fisse di bloccaggio a 4 x 90°.

Materiale

Leva
- Zinco pressofuso, argento simile a RAL9006

Mozzo
- Metallo sinterizzato

Vite
- Acciaio inox A2 (ISO 10642)

Disegno

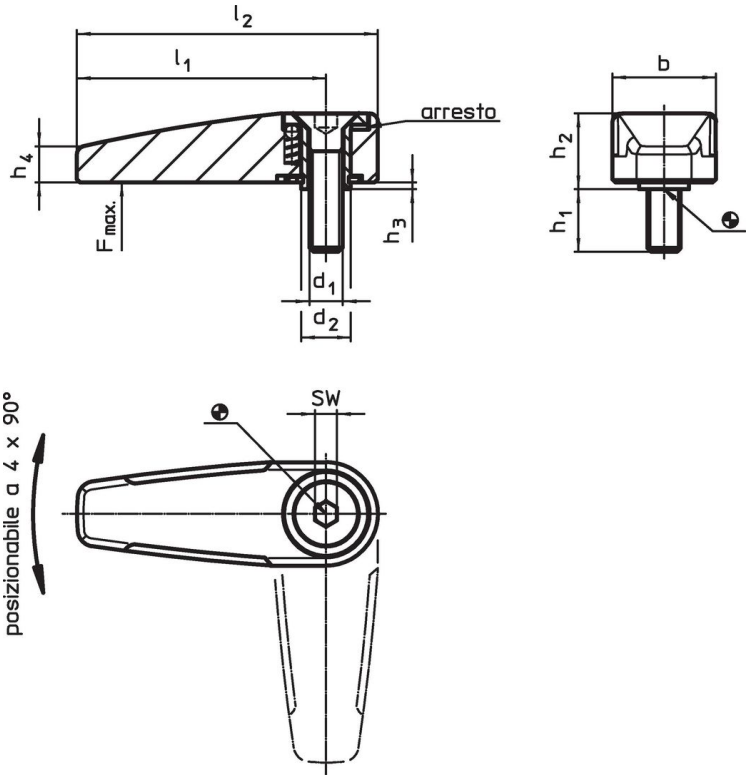

Caratteristiche

Dimensioni									SW	Carico max.		Codice
d_1	d_2	l_1	l_2	b	h_1	h_2	h_3	h_4				
[mm]									[mm]	[N]	[g]	
argento												
M6	9	45	55	19	12	13,3	0,8	6,5	4	500	60	**24100.0101**

Esempio di applicazione

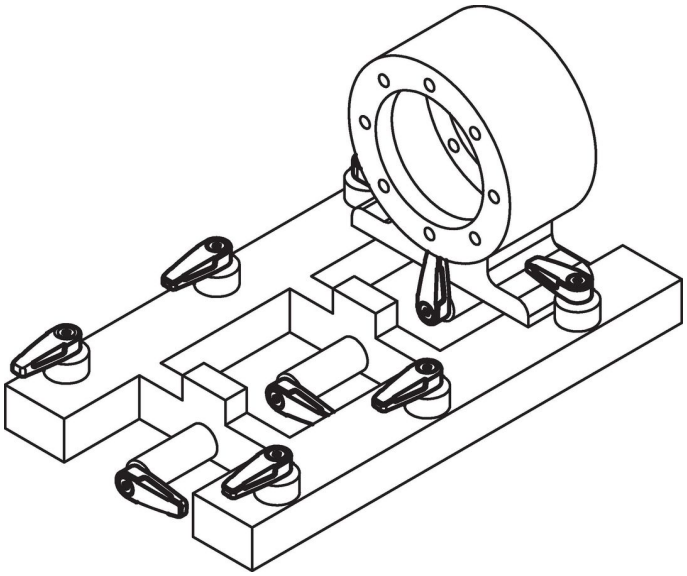

Conformità

Conforme alla normativa RoHS
Conforme alla Direttiva 2011/65/UE e alla Direttiva 2015/863.

Non contiene sostanze SVHC
Nessuna sostanza SVHC con più dello 0,1% p/p contenuto - elenco SVHC [REACH] aggiornato al 23.01.2024.

Non contiene sostanze della Proposition 65
Nessuna sostanza contemplata nella Proposition 65
https://www.P65Warnings.ca.gov/

Privo di minerali di conflitto
Questo prodotto non contiene sostanze designate come "minerali da conflitto" come tantalio, stagno, oro o tungsteno della Repubblica Democratica del Congo o dei paesi limitrofi.