# Elementi di base • per sistemi a fori

## 23700.0716

## Descrizione prodotto

### Materiale

**Corpo**
- Acciaio, brunito

**Elementi usurabili**
- Acciaio

**Tiranti**
- Acciaio speciale

## Disegno

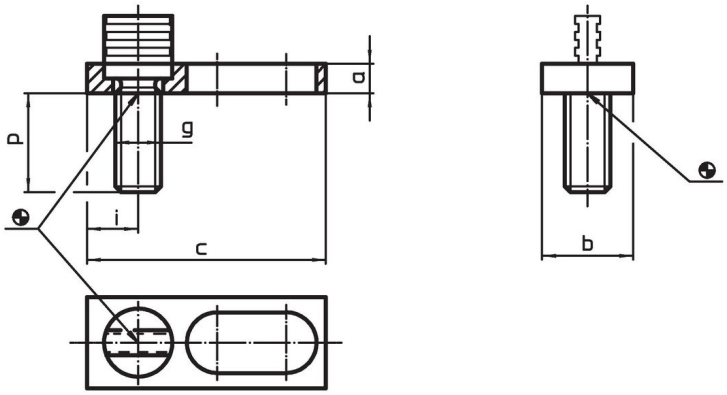


## Caratteristiche

| Dimensioni | | | | | | | Codice |
|---|---|---|---|---|---|---|---|
| a | b | c | g | i | p | | |
| [mm] | | | | | | [g] | |
| **12** | **30** | **78** | M16 | 14 | 33 | 194 | **23700.0716** |

## Esempio di applicazione

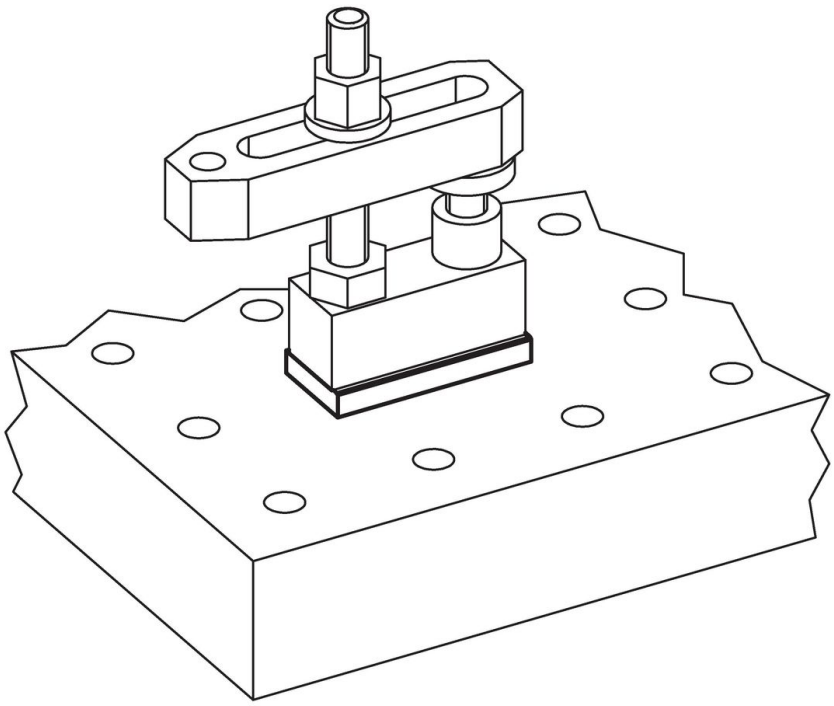

## Conformità

### Conforme alla normativa RoHS

Conforme alla Direttiva 2011/65/UE e alla Direttiva 2015/863.

### Non contiene sostanze SVHC

Nessuna sostanza SVHC con più dello 0,1% p/p contenuto - elenco SVHC [REACH] aggiornato al 23.01.2024.

### Non contiene sostanze della Proposition 65

Nessuna sostanza contemplata nella Proposition 65
https://www.P65Warnings.ca.gov/

### Privo di minerali di conflitto

Questo prodotto non contiene sostanze designate come "minerali da conflitto" come tantalio, stagno, oro o tungsteno della Repubblica Democratica del Congo o dei paesi limitrofi.