Bloccaggi a ginocchiera a doppio gancio • verticale con base orizzontale

23330.5004

Descrizione prodotto

Grazie al loro favorevole rapporto forza-movimento e al facile azionamento, i bloccaggi a ginocchiera presentano una versatilità adatta a un'ampia gamma di utilizzi.
I bloccaggi a ginocchiera sono fabbricati a partire da componenti di alta qualità e sono progettati per l'utilizzo continuo.
Impugnatura ergonomica a due componenti, oleorepellente, con una maggiore area di presa e superficie morbida per un utilizzo estremamente facile.

Materiale

Staffa
- Acciaio, zincato e passivato

Perni
- acciaio inox

Impugnatura
- Plastica

Controarresto
- Acciaio, zincato e passivato

Disegno

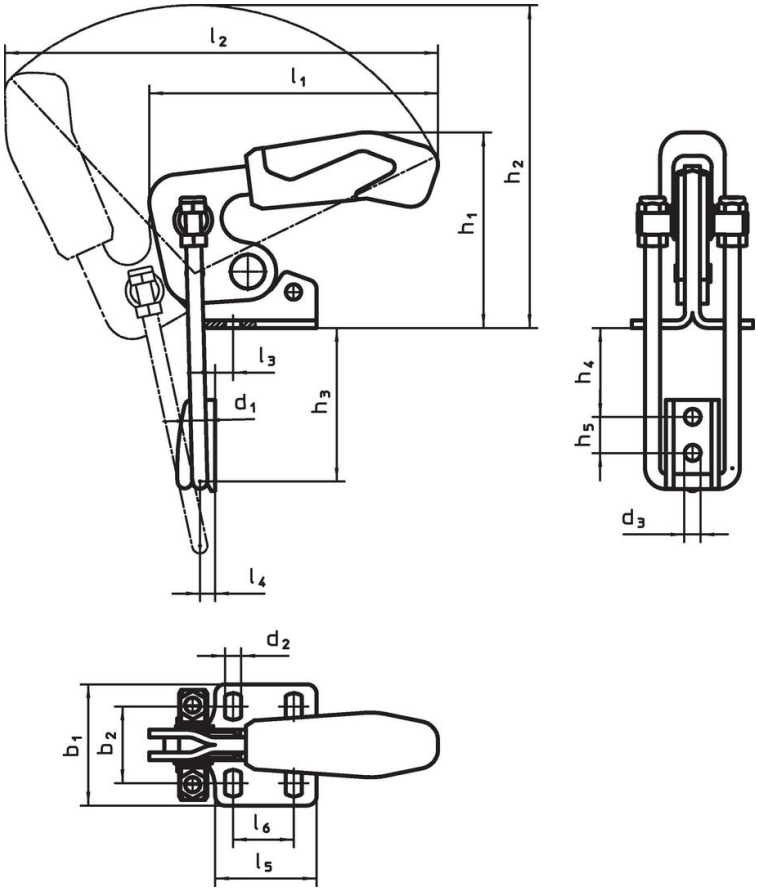

Caratteristiche

Dimensione nominale	Dimensioni																		Forza di ritegno				Codice
	d_1	d_2	d_3	b_1	b_2	h_1	h_2	h_3 min.	h_3 max.	h_4 min.	h_4 max.	h_5	l_1	l_2	l_3	l_4	l_5	l_6	F_1	min.	max.		
	[mm]																		[kN]	[°C]		[g]	
Acciaio																							
4	6	6,5	6,5	48	24,5 – 32	70	136	34,5	64	7	36	14	125	190	8	6	35	19	3,2	-10	80	358	23330.5004

Conformità

Conforme alla normativa RoHS
Conforme alla Direttiva 2011/65/UE e alla Direttiva 2015/863.

Non contiene sostanze SVHC
Nessuna sostanza SVHC con più dello 0,1% p/p contenuto - elenco SVHC [REACH] aggiornato al 23.01.2024.

Non contiene sostanze della Proposition 65
Nessuna sostanza contemplata nella Proposition 65
https://www.P65Warnings.ca.gov/

Privo di minerali di conflitto
Questo prodotto non contiene sostanze designate come "minerali da conflitto" come tantalio, stagno, oro o tungsteno della Repubblica Democratica del Congo o dei paesi limitrofi.