Ganasce a cuneo • liscia / zigrinata, M8

23250.0501

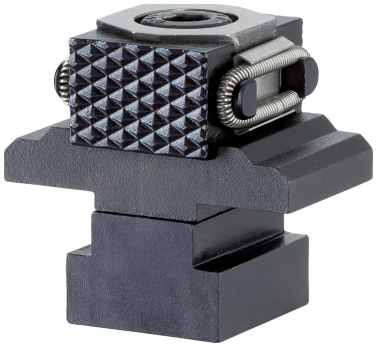

Descrizione prodotto

Stringendo la vite l'elemento centrale si abbassa, provocando il movimento verso l'esterno di entrambe la ganasce. L'elemento centrale può flottare di: M8= +/-0,5 mm, M12= +/-1 mm.

Materiale

Corpo
- Acciaio da utensili, temperato

Vite
- Acciaio resistenza classe 12.9

Molla
- Acciaio per molle

Ganasce di serraggio
- Acciaio da utensili, temperato, rettificato e brunito

Maggiori informazioni

Note

Ganascia a cuneo con sistema antirotazione.

Altri prodotti

- Ganasce a cuneo

Disegno

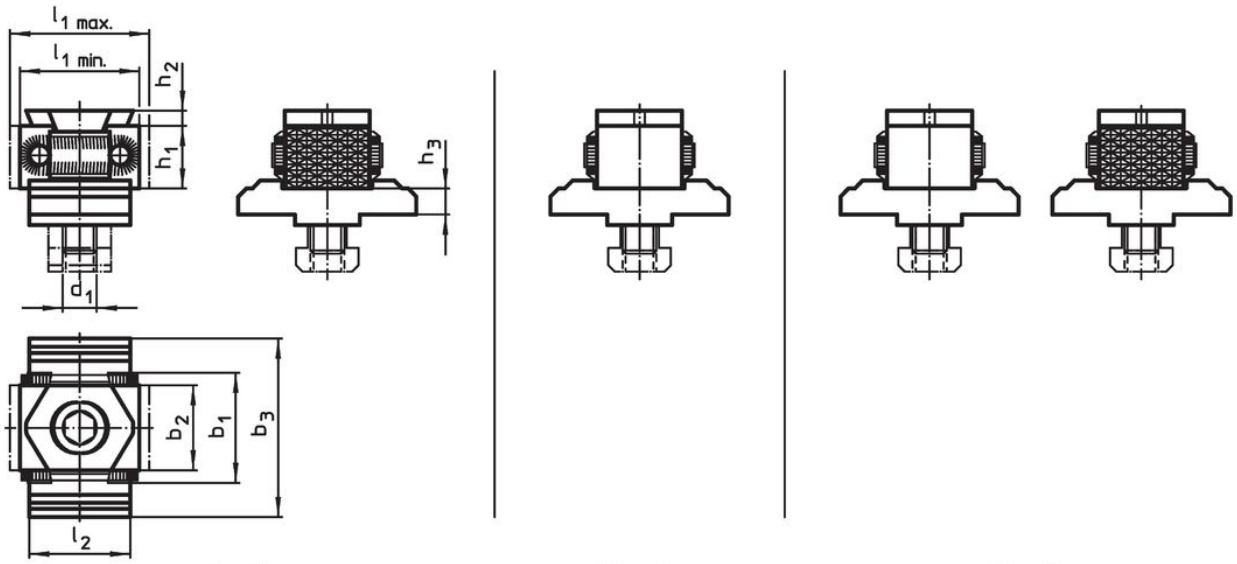

fig. 1 fig. 2 fig. 3

Caratteristiche

Dimensioni											Codice
d_1	l_1 min.	l_1 max.	l_2	b_1	b_2	b_3	h_1	h_2	h_3	[g]	
[mm]											
Ganascia, zigrinata su entrambi i lati – Fig. 1											
M8	27	31	25	29	21	44	15	2,5	6,4	206	23250.0501

Conformità

Conforme alla normativa RoHS

Conforme alla Direttiva 2011/65/UE e alla Direttiva 2015/863.

Non contiene sostanze SVHC

Nessuna sostanza SVHC con più dello 0,1% p/p contenuto - elenco SVHC [REACH] aggiornato al 23.01.2024.

Non contiene sostanze della Proposition 65

Nessuna sostanza contemplata nella Proposition 65
https://www.P65Warnings.ca.gov/

Privo di minerali di conflitto

Questo prodotto non contiene sostanze designate come "minerali da conflitto" come tantalio, stagno, oro o tungsteno della Repubblica Democratica del Congo o dei paesi limitrofi.