Staffe • con ganascia morbida intercambiabile
23190.0055

Descrizione prodotto

Per il serraggio di componenti sensibili
La ganascia morbida in ottone o plastica protegge dai danni il pezzo da lavorare.

Materiale

Staffa
- Acciaio da bonifica, brunito

Assemblaggio

Le ganasce morbide sono montabili e smontabili per mezzo di due viti, in dotazione.

Disegno

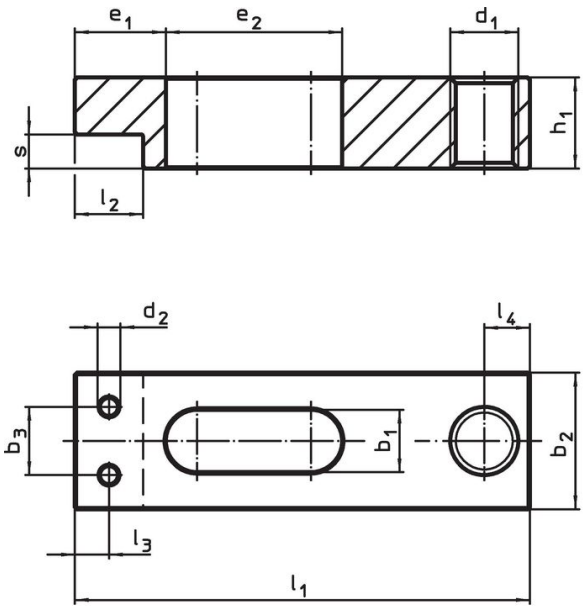

fig. 1

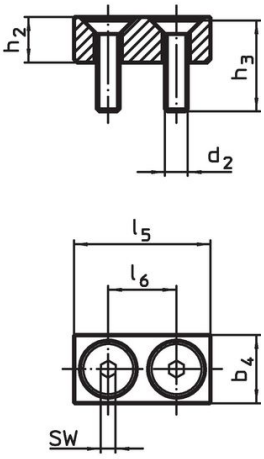

fig. 2

Caratteristiche

Dimensione nominal b_1 +0,5 [mm]	Dimensioni l_1	b_2	b_3	d_1	d_2	e_1	e_2	h_1	l_2	l_3	l_4	s	[g]	Codice
	[mm]													
Morsa semplice senza ganascia morbida – Fig. 1														
18	**160**	50	30	M16	M8	30	63	30	28	14	16	12	1440	23190.0055

Esempio di applicazione

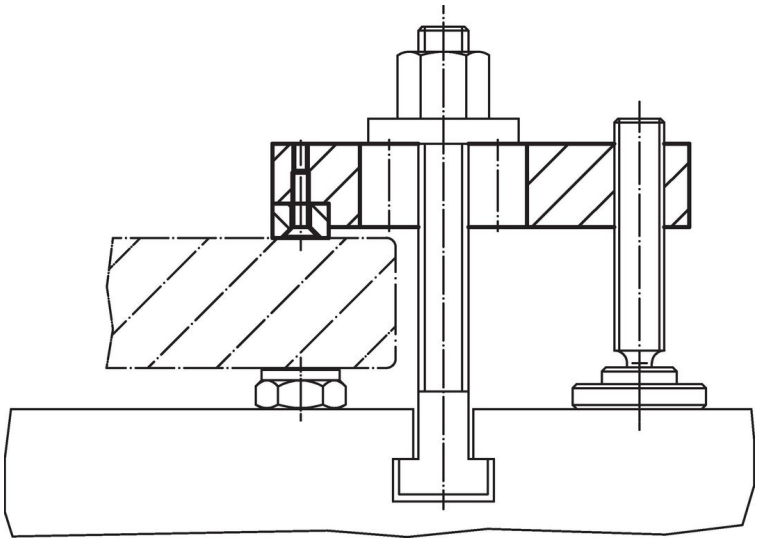

Conformità

Conforme alla normativa RoHS
Contiene piombo - conforme alle eccezioni 6a / 6b / 6c.

Contiene sostanze SVHC >0,1% p/p
Contiene piombo - elenco SVHC [REACH] aggiornato al 23.01.2024.

Contiene sostanze della Proposition 65

L'esposizione al piombo può causare cancro e danni riproduttivi
https://www.P65Warnings.ca.gov/

Privo di minerali di conflitto
Questo prodotto non contiene sostanze designate come "minerali da conflitto" come tantalio, stagno, oro o tungsteno della Repubblica Democratica del Congo o dei paesi limitrofi.