Perni di centraggio e bloccaggio

23111.0132

Descrizione prodotto

I perni di posizionamento e bloccaggio permettono rapidamente di serrare, chiudere, regolare, sostituire e fissare pezzi, piastre o attrezzature.

Materiale

- Acciaio inox 1.4542, temprato per precipitazione

Funzionamento

Azionando la vite di serraggio, il perno di posizionamento viene centrato e bloccato grazie alle quattro sfere che agiscono nella apposita bussola di bloccaggio. La vite può essere azionata manualmente grazie ad una maniglia removibile (Cod. 23111.0900/.0902) oppure con una chiave esagonale.

Maggiori informazioni

Accessori

Sono disponibili le relative boccole.

Altri prodotti

- Maniglie removibili, per perni di centraggio e bloccaggio
- Boccole, per perni di centraggio e bloccaggio
- Boccole di montaggio, per perni di centraggio e bloccaggio, ad incastro
- Boccole di montaggio, per perni di centraggio e bloccaggio, con montaggio a vite

Disegno

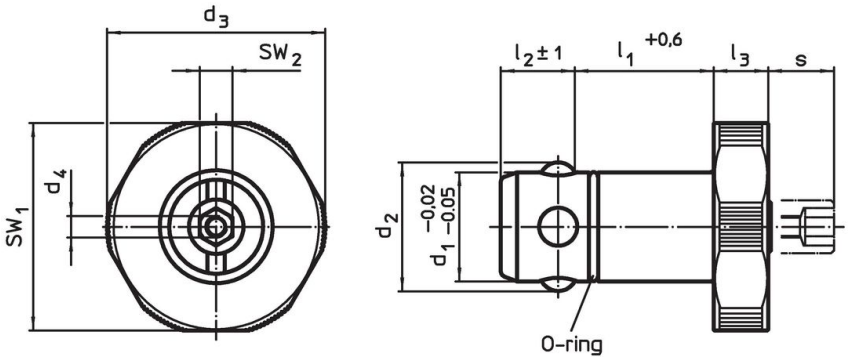

Caratteristiche

Dimensioni								Per piastre base	SW_1	SW_2	Forza di ritegno		Codice
d_1 -0,02 -0,05	l_1 +0,6	d_2	d_3	d_4	l_2 ±1	l_3	s max.	±0,05					
[mm]								[mm]	[mm]	[mm]	[kN]	[g]	
acciaio inox													
30	**30**	34,6	55	M4	18,6	10	9	25	53	10	10	416	23111.0132

Esempio di applicazione

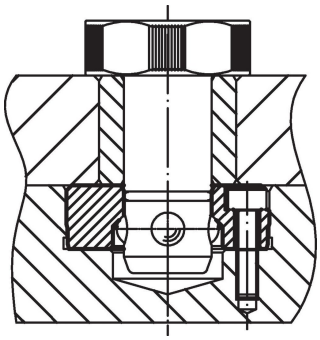

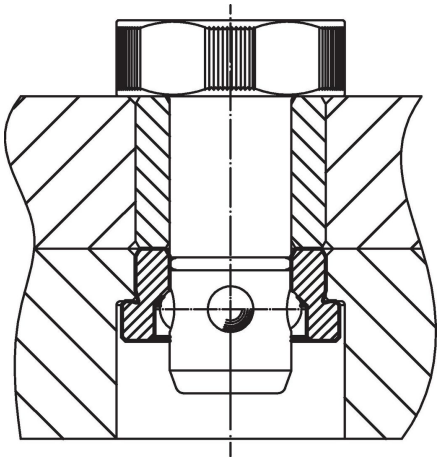

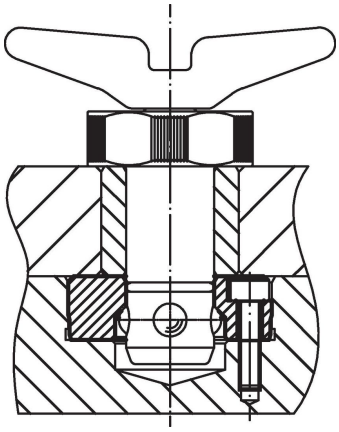

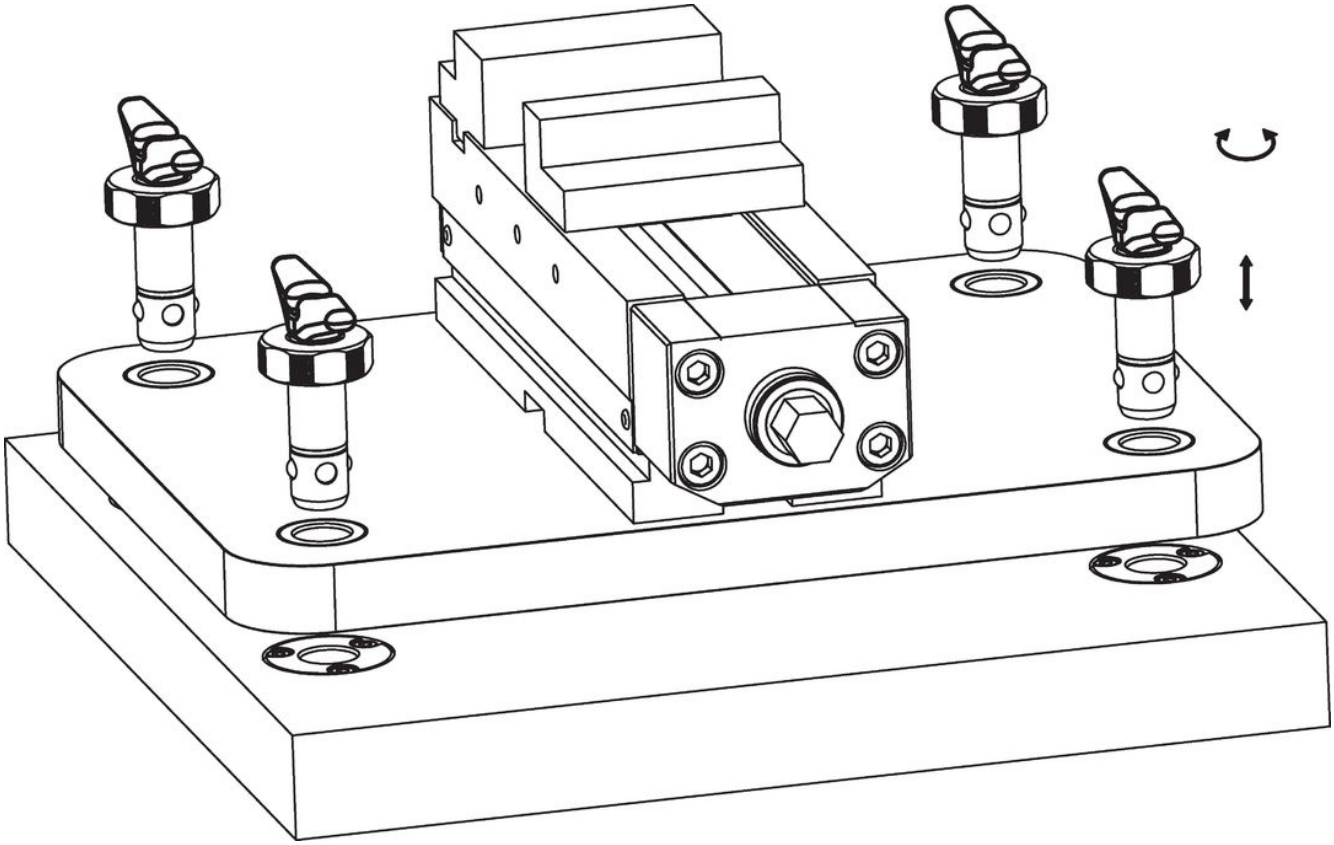

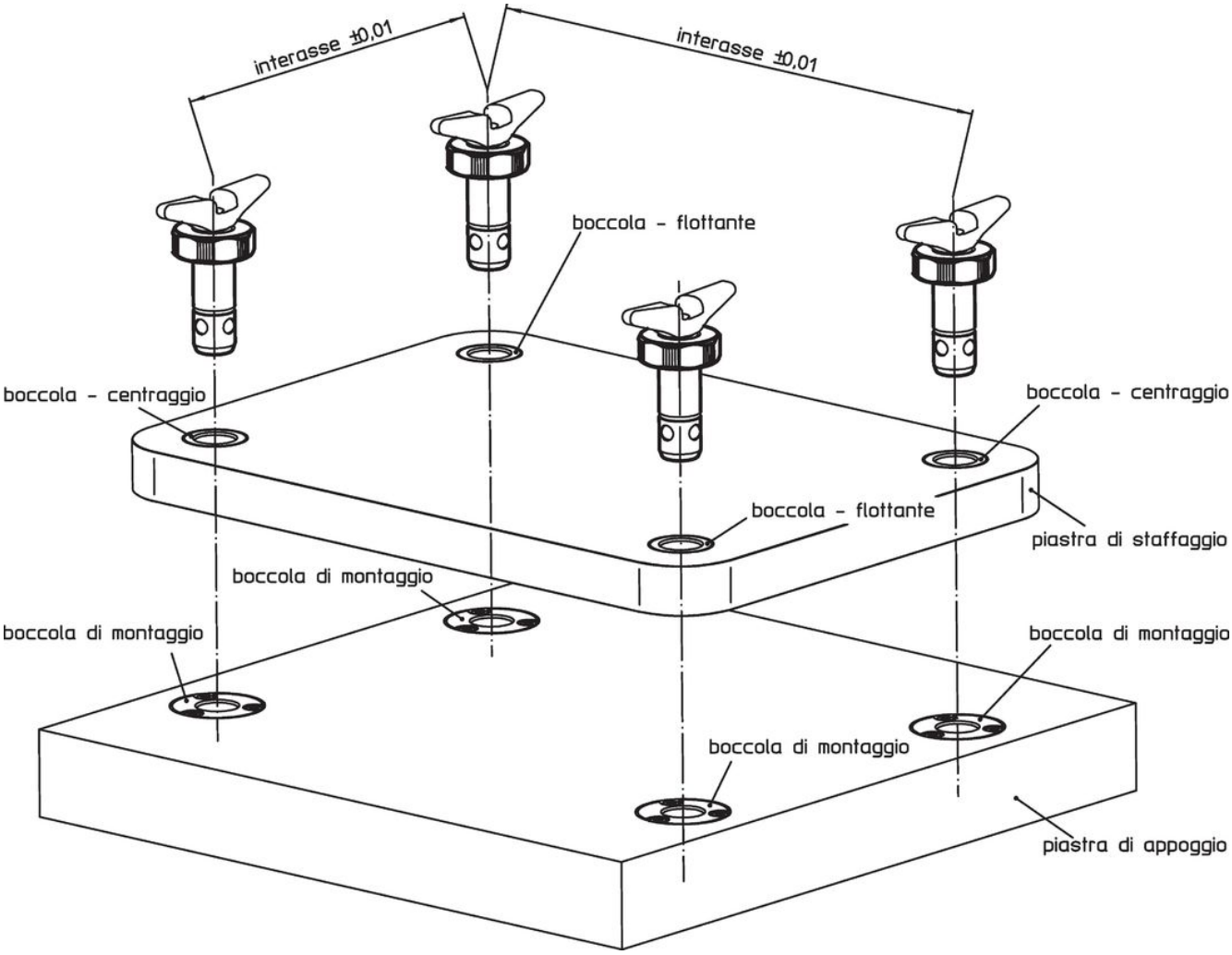
interasse ±0,01
interasse ±0,01
boccola - flottante
boccola - centraggio
boccola - centraggio
boccola - flottante
piastra di staffaggio
boccola di montaggio
boccola di montaggio
boccola di montaggio
boccola di montaggio
piastra di appoggio

Conformità

Conforme alla normativa RoHS

Conforme alla Direttiva 2011/65/UE e alla Direttiva 2015/863.

Non contiene sostanze SVHC

Nessuna sostanza SVHC con più dello 0,1% p/p contenuto - elenco SVHC [REACH] aggiornato al 23.01.2024.

Non contiene sostanze della Proposition 65

Nessuna sostanza contemplata nella Proposition 65
https://www.P65Warnings.ca.gov/

Privo di minerali di conflitto

Questo prodotto non contiene sostanze designate come "minerali da conflitto" come tantalio, stagno, oro o tungsteno della Repubblica Democratica del Congo o dei paesi limitrofi.