Supporti basculanti • con azzeramento automatico

22731.0312

Descrizione prodotto

I supporti basculanti sono usati come supporti, piedini, riferimenti o elementi di bloccaggio nelle attrezzature.
Il sistema di azzeramento della posizione (con una posizione iniziale definita), evita il bloccaggio del supporto in una posizione obliqua ad ogni inserimento del pezzo.

Materiale

Elemento a molla
- Plastica PUR

Sfera
- Acciaio da cuscinetti temperato, lucida

Corpo
- Acciaio bonificato, fosfatato

Maggiori informazioni

Note

Sfera con dispositivo antirovesciamento.
I valori di carico sono validi anche per le versioni in acciaio inox.

Disegno

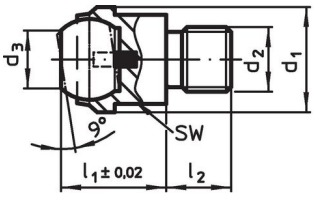

fig. 1

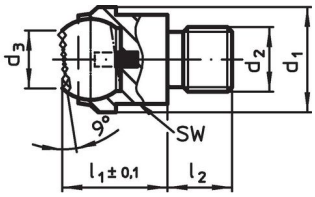

fig. 2

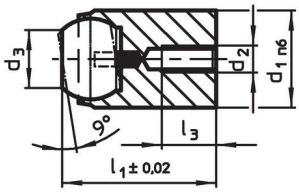

fig. 3

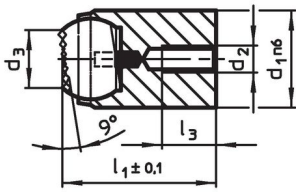

fig. 4

Caratteristiche

Dimensioni						SW	Carico solo statico max.	Coppia di serraggio max.		Codice
d_1	d_2	d_3	l_1	l_2 -0,5	Diametro sfera					
[mm]						[mm]	[kN]	[Nm]	[g]	
Gambo filettato, sfera spianata, piano zigrinato – Fig. 2, Acciaio										
13	**M6**	7,2	13	8	10	11	10	10	12	22731.0312

Esempio di applicazione

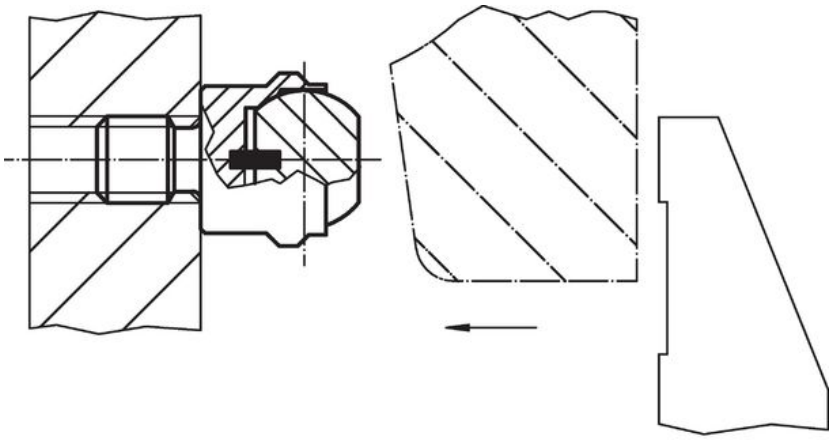

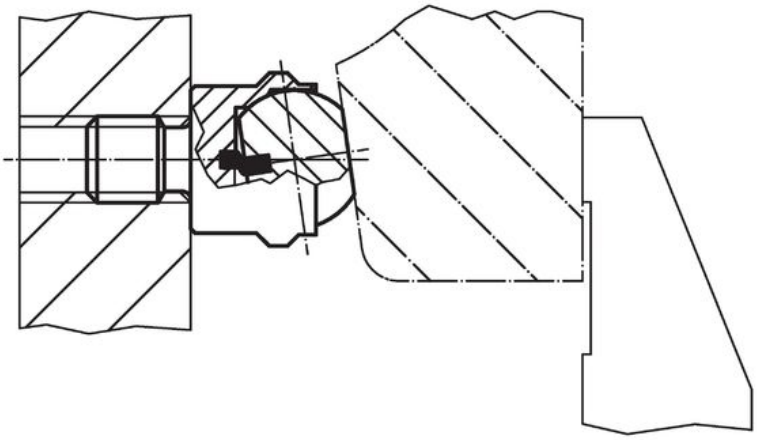

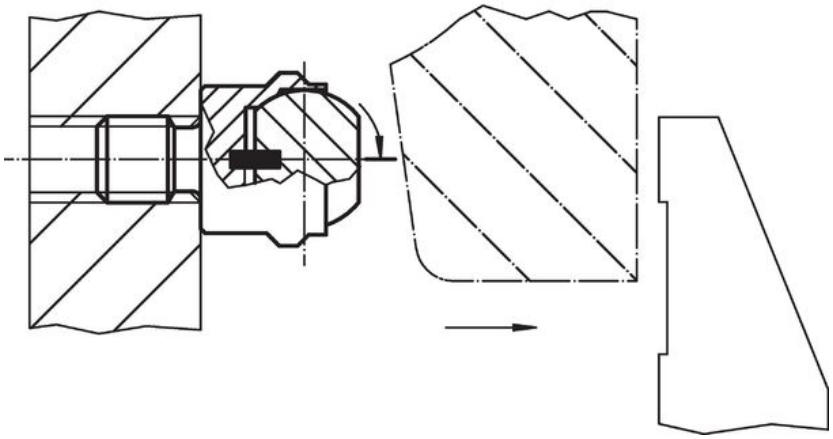

Conformità

Conforme alla normativa RoHS

Conforme alla Direttiva 2011/65/UE e alla Direttiva 2015/863.

Non contiene sostanze SVHC

Nessuna sostanza SVHC con più dello 0,1% p/p contenuto - elenco SVHC [REACH] aggiornato al 23.01.2024.

Non contiene sostanze della Proposition 65

Nessuna sostanza contemplata nella Proposition 65
https://www.P65Warnings.ca.gov/

Privo di minerali di conflitto

Questo prodotto non contiene sostanze designate come "minerali da conflitto" come tantalio, stagno, oro o tungsteno della Repubblica Democratica del Congo o dei paesi limitrofi.