Viti a inserto sferico • con testa, sfera antirovesciamento

22700.0346

Descrizione prodotto

Le viti a inserto sferico rendono possibile il bloccaggio o il sostegno di pezzi con superfici non allineate.
La sfera mobile permette di allineare la forza applicata.

Materiale

Sfera
- Acciaio inox, temperato

Vite
- Acciaio inox 1.4305

Maggiori informazioni

Note

Nota: attenzione allo scarico l_4 !
Sfera con dispositivo antirovesciamento.
Esecuzioni speciali a richiesta.

Riferimenti

Esecuzione con filetto frenato a richiesta,vedere appendice - Dati tecnici -

Altri prodotti

- Viti a inserto sferico, con testa, sfera spianata

Disegno

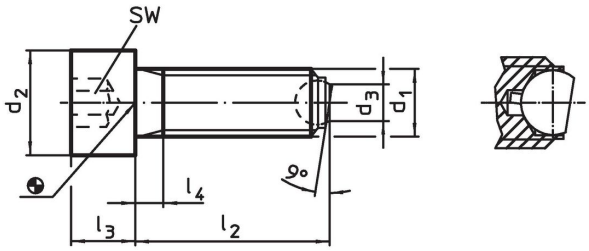

Caratteristiche

Dimensioni							SW	Carico solo statico[1] max.		Codice
d_1	l_2 ~	d_2	d_3	l_3	l_4	Diametro sfera				
[mm]							[mm]	[kN]	[g]	
Sfera spianata, liscia, acciaio inox										
M16	**80**	24	10,7	16	36	12	14	36	153	22700.0346

[1] I valori di carico indicati non valgono per l'esecuzione in acciaio inox.

Esempio di applicazione

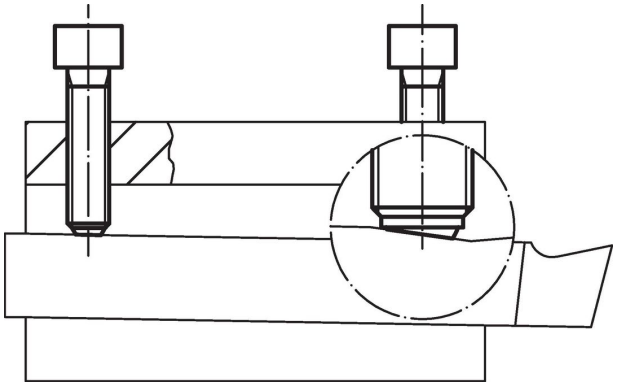

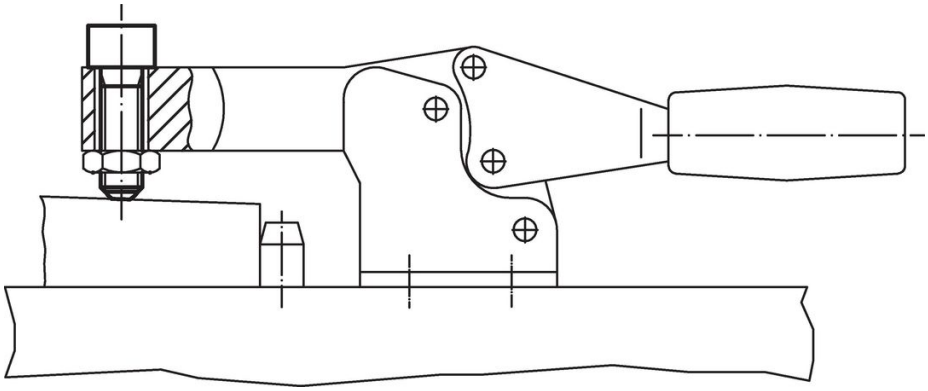

Conformità

Conforme alla normativa RoHS
Conforme alla Direttiva 2011/65/UE e alla Direttiva 2015/863.

Non contiene sostanze SVHC
Nessuna sostanza SVHC con più dello 0,1% p/p contenuto - elenco SVHC [REACH] aggiornato al 23.01.2024.

Non contiene sostanze della Proposition 65
Nessuna sostanza contemplata nella Proposition 65
https://www.P65Warnings.ca.gov/

Privo di minerali di conflitto
Questo prodotto non contiene sostanze designate come "minerali da conflitto" come tantalio, stagno, oro o tungsteno della Repubblica Democratica del Congo o dei paesi limitrofi.