Appoggi • regolabili
22690.0644

Descrizione prodotto

Sono usati come appoggi e riferimenti.

Materiale

Appoggi
- Acciaio da bonifica, temperato e brunito, classe 10.9 / superficie indurita per induzione

Dado
- Acciaio resistenza classe 8.8 (ISO 4035), brunito

Disegno

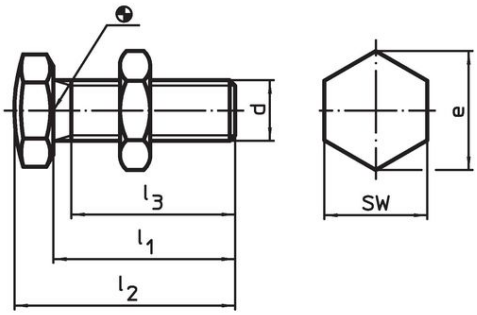

fig. 1

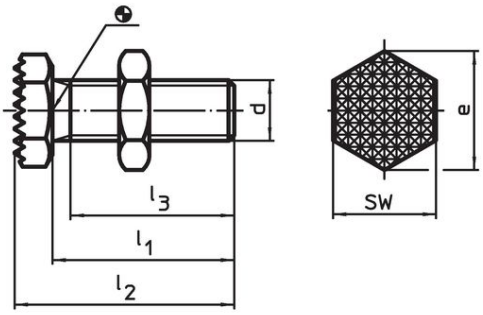

fig. 2

Caratteristiche

d	Dimensioni l_1 ±1,5	l_2 ±1,5	l_3 min.	e	SW		Codice
	[mm]				[mm]	[g]	
Con piano zigrinato – Fig. 2							
M24	**50**	64	40	41,6	36	308	22690.0644

Esempio di applicazione

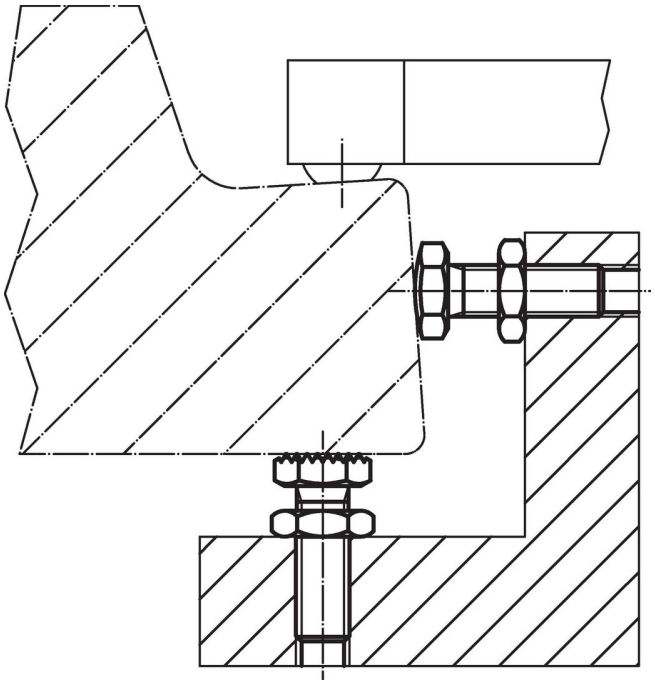

Conformità

Conforme alla normativa RoHS
Conforme alla Direttiva 2011/65/UE e alla Direttiva 2015/863.

Non contiene sostanze SVHC
Nessuna sostanza SVHC con più dello 0,1% p/p contenuto - elenco SVHC [REACH] aggiornato al 23.01.2024.

Non contiene sostanze della Proposition 65
Nessuna sostanza contemplata nella Proposition 65
https://www.P65Warnings.ca.gov/

Privo di minerali di conflitto
Questo prodotto non contiene sostanze designate come "minerali da conflitto" come tantalio, stagno, oro o tungsteno della Repubblica Democratica del Congo o dei paesi limitrofi.