Appoggi • regolabili
22690.0632

Descrizione prodotto

Sono usati come appoggi e riferimenti.

Materiale

Appoggi
- Acciaio da bonifica, temperato e brunito, classe 10.9 / superficie indurita per induzione

Dado
- Acciaio resistenza classe 8.8 (ISO 4035), brunito

Disegno

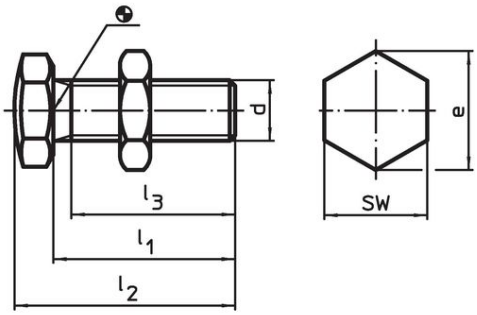

fig. 1

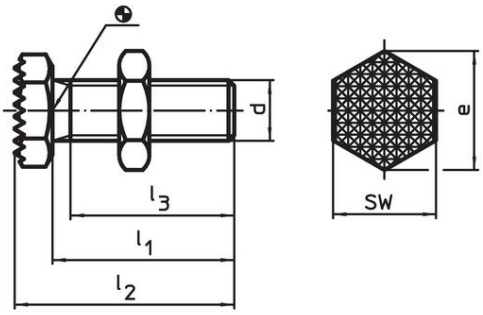

fig. 2

Caratteristiche

d	Dimensioni l_1 ±1,5 [mm]	l_2 ±1,5 [mm]	l_3 min. [mm]	e	SW [mm]	[g]	Codice
Con piano zigrinato – Fig. 2							
M12	**35**	42	29,7	21,9	19	49	22690.0632

Esempio di applicazione

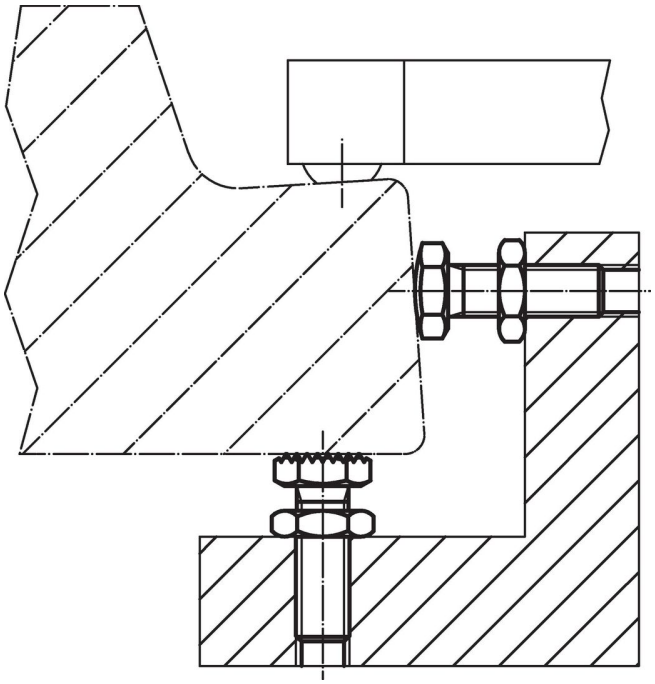

Conformità

Conforme alla normativa RoHS
Conforme alla Direttiva 2011/65/UE e alla Direttiva 2015/863.

Non contiene sostanze SVHC
Nessuna sostanza SVHC con più dello 0,1% p/p contenuto - elenco SVHC [REACH] aggiornato al 23.01.2024.

Non contiene sostanze della Proposition 65
Nessuna sostanza contemplata nella Proposition 65
https://www.P65Warnings.ca.gov/

Privo di minerali di conflitto
Questo prodotto non contiene sostanze designate come "minerali da conflitto" come tantalio, stagno, oro o tungsteno della Repubblica Democratica del Congo o dei paesi limitrofi.