Snodi filettati

22591.0016

Descrizione prodotto

Può essere usato come vite a testa snodata della vite o come piattello di spinta.
Design compatto per azioni di livellamento semplici, attuabili sia con una chiave piatta che con una chiave esagonale a brugola.

Materiale

Corpo
- Acciaio bonificato, brunito

Snodo sferico
- Acciaio bonificato, brunito

Maggiori informazioni

Note

Gli snodi filettati possono essere sottoposti esclusivamente a carico statico.

Disegno

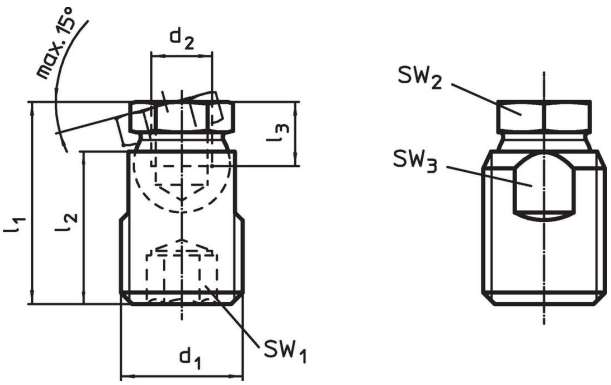

Caratteristiche

Dimensioni d_1	d_2	l_1 ±0,5	l_2	l_3 min.	SW_1	SW_2	SW_3	Carico solo statico max.		Codice
[mm]					[mm]	[mm]	[mm]	[kN]	[g]	
Acciaio										
M30 x 2	**M16**	47,4	36	13,5	12	24	27	45	173	22591.0016

Esempio di applicazione

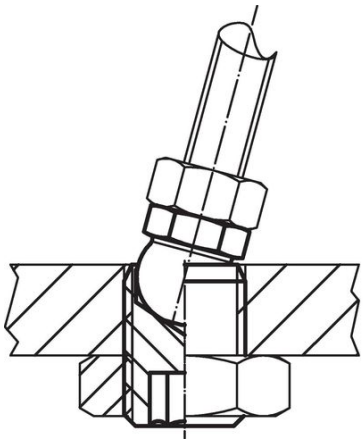

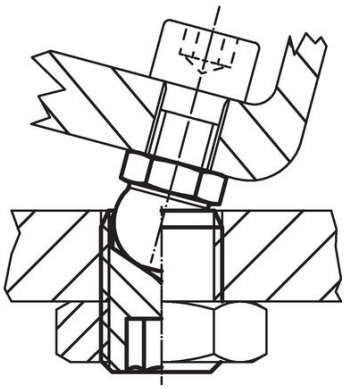

Conformità

Conforme alla normativa RoHS
Contiene piombo - conforme alle eccezioni 6a / 6b / 6c.

Contiene sostanze SVHC >0,1% p/p
Contiene piombo - elenco SVHC [REACH] aggiornato al 23.01.2024.

Contiene sostanze della Proposition 65

L'esposizione al piombo può causare cancro e danni riproduttivi
https://www.P65Warnings.ca.gov/

Privo di minerali di conflitto
Questo prodotto non contiene sostanze designate come "minerali da conflitto" come tantalio, stagno, oro o tungsteno della Repubblica Democratica del Congo o dei paesi limitrofi.