Posizionatori laterali • filettati, con puntale, senza guarnizione

22150.0311

Descrizione prodotto

Questi elementi servono per posizionare e spingere piccoli pezzi, per esempio nelle operazioni di verniciatura e sabbiatura.

Materiale

Corpo
- Acciaio, zincato mediante zincatura

Molla
- Acciaio, brunito

Puntale
- Acciaio bonificato, zincato

Assemblaggio

Il montaggio avviene avvitando il posizionatore tramite l'apposito attrezzo.
Formula per calcolare l'interasse dei fori di ricezione dei posizionatori:
l_0 = z/2 + w + x,
l_0 = interasse,
y = altezza pezzo,
w = lunghezza pezzo,
x = misura di coordinate,
s = corsa,
z = diametro perno di riferimento.
Calcolo della quota x:
y maggiore o uguale di l_2 - d_2/2: x = d_2/2 - s
oppure
y minore di l_2 - d_2/2: x =
d_2/2 - s - [(l_2 - d_2/2 - y) x 0,123]

Caratteristiche

Esecuzione con spinta normale = molla in acciaio, brunita

Disegno

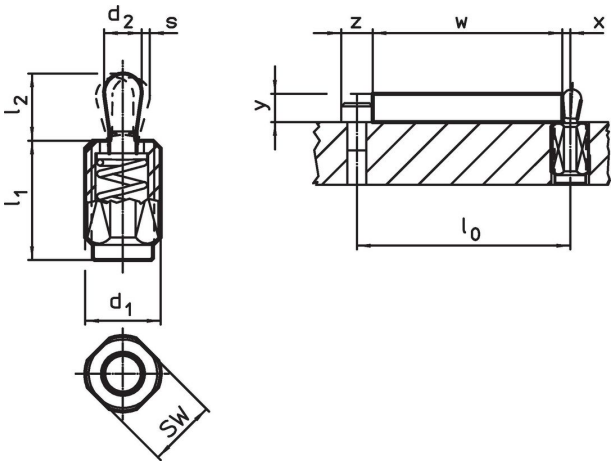

Caratteristiche

Dimensioni					Corsa	SW	x[1]	max.		Codice
d_1	l_1 -2	Spinta F max. [2] ~	d_2	l_2	s					
[mm]		[N]	[mm]		[mm]	[mm]	[mm]	[°C]	[g]	
Puntale: Acciaio/Spinta normale										
M12	**11,5**	**50**	5	6,4	0,8	10	1,7	250	4,1	22150.0311

[1] If the workpiece height (y) is less than l2-d2/2, the coordinate dimension (x) must be calculated.

[2] Valori medi statistici

Accessori

	Dimensioni d_1 [mm]	[g]	Codice
Attrezzo di montaggio			
	M12	76	22150.0820

Esempio di applicazione

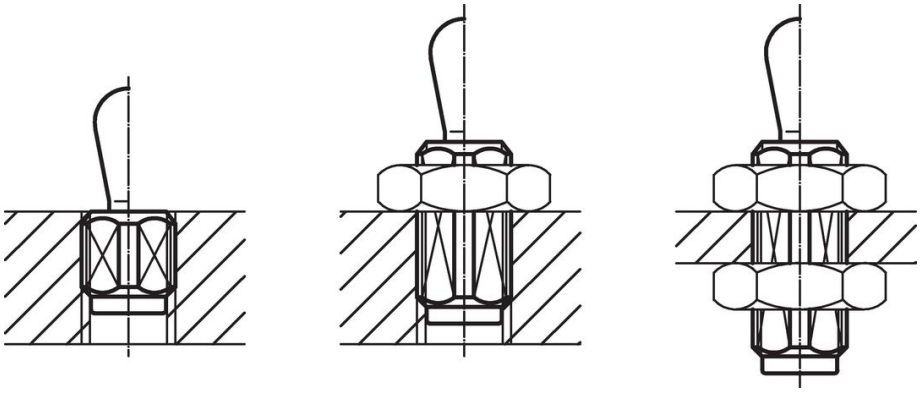

Conformità

Conforme alla normativa RoHS
Contiene piombo - conforme alle eccezioni 6a / 6b / 6c.

Contiene sostanze SVHC >0,1% p/p
Contiene piombo - elenco SVHC [REACH] aggiornato al 23.01.2024.

Contiene sostanze della Proposition 65

L'esposizione al piombo può causare cancro e danni riproduttivi
https://www.P65Warnings.ca.gov/

Privo di minerali di conflitto
Questo prodotto non contiene sostanze designate come "minerali da conflitto" come tantalio, stagno, oro o tungsteno della Repubblica Democratica del Congo o dei paesi limitrofi.