Posizionatori laterali • lisci, senza guarnizione

22150.0070

Descrizione prodotto

Questi elementi servono per posizionare e spingere piccoli pezzi, per esempio nelle operazioni di verniciatura e sabbiatura.

Materiale

Corpo
- Alluminio Al

Molla
- acciaio inox

Puntale
- Termoplastica POM, bianca

Assemblaggio

Vengono montati mediante inserimento a pressione.
Formula per calcolare l'interasse dei fori di ricezione dei posizionatori:
l_0 = z/2 + w + x,
l_0 = interasse,
y = altezza pezzo,
w = lunghezza pezzo,
x = misura di coordinate,
s = corsa,
z = diametro perno di riferimento.
Calcolo della quota x:
y maggiore o uguale di l_2 - d_2/2: x = d_2/2 - s
oppure
y minore di l_2 - d_2/2: x =
d_2/2 - s - [(l_2 - d_2/2 - y) x 0,123]

Caratteristiche

Esecuzione con spinta ridotta = molla in acciaio inox

Maggiori informazioni

Altri prodotti

- Eccentrici, per posizionatori laterali lisci

Disegno

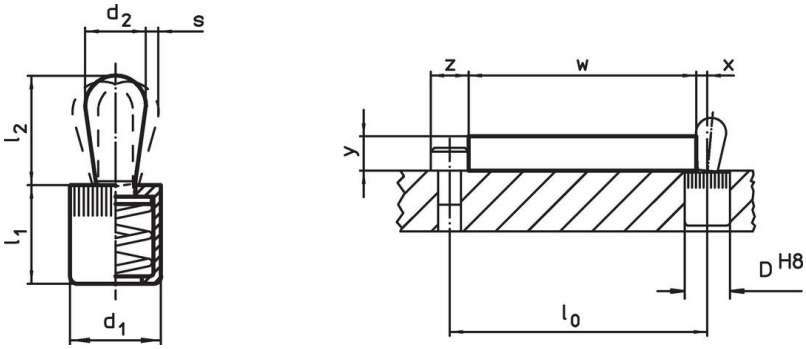

Caratteristiche

Dimensioni d_1 [mm]	Dimensioni d_2 [mm]	Spinta F max. 1) ~ [N]	Dimensioni l_1 -1 [mm]	Dimensioni l_2 ±0,5 [mm]	Corsa s [mm]	Foro di ricezione D H8 [mm]	x 2) [mm]	max. [°C]	[g]	Codice
Puntale: Termoplastica/perno da termoplastica, carico leggero della molla										
12	**8**	**50**	13,5	13,9	1,3	12	2,7	80	2,9	**22150.0070**

1) Valori medi statistici

2) If the workpiece height (y) is less than l2-d2/2, the coordinate dimension (x) must be calculated.

Accessori

	Dimensioni d_1 [mm]	[g]	Codice
Attrezzo di montaggio			
	12	86	22150.0832

Esempio di applicazione

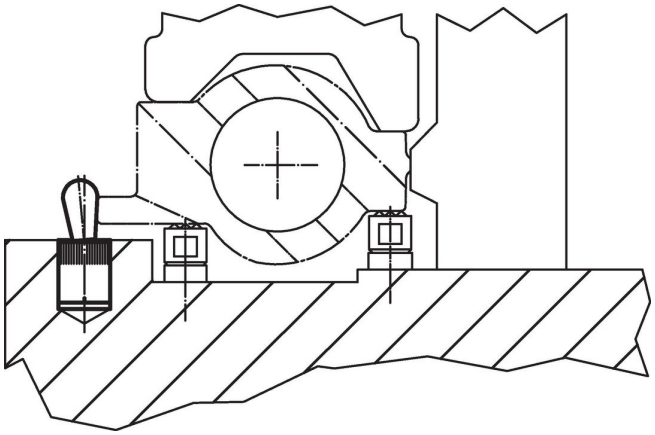

Conformità

Conforme alla normativa RoHS
Conforme alla Direttiva 2011/65/UE e alla Direttiva 2015/863.

Non contiene sostanze SVHC
Nessuna sostanza SVHC con più dello 0,1% p/p contenuto - elenco SVHC [REACH] aggiornato al 23.01.2024.

Non contiene sostanze della Proposition 65
Nessuna sostanza contemplata nella Proposition 65
https://www.P65Warnings.ca.gov/

Privo di minerali di conflitto
Questo prodotto non contiene sostanze designate come "minerali da conflitto" come tantalio, stagno, oro o tungsteno della Repubblica Democratica del Congo o dei paesi limitrofi.