Posizionatori laterali • lisci, senza guarnizione

22150.0021

Descrizione prodotto

Questi elementi servono per posizionare e spingere piccoli pezzi, per esempio nelle operazioni di verniciatura e sabbiatura.

Materiale

Corpo
- Alluminio Al

Molla
- Acciaio, brunito

Puntale
- Acciaio bonificato, zincato

Assemblaggio

Vengono montati mediante inserimento a pressione.
Formula per calcolare l'interasse dei fori di ricezione dei posizionatori:
$l_0 = z/2 + w + x$,
l_0 = interasse,
y = altezza pezzo,
w = lunghezza pezzo,
x = misura di coordinate,
s = corsa,
z = diametro perno di riferimento.
Calcolo della quota x:
y maggiore o uguale di $l_2 - d_2/2$: $x = d_2/2 - s$
oppure
y minore di $l_2 - d_2/2$: $x = d_2/2 - s - [(l_2 - d_2/2 - y) \times 0{,}123]$

Caratteristiche

Esecuzione con spinta normale = molla in acciaio, brunita

Maggiori informazioni

Altri prodotti

- Eccentrici, per posizionatori laterali lisci

Disegno

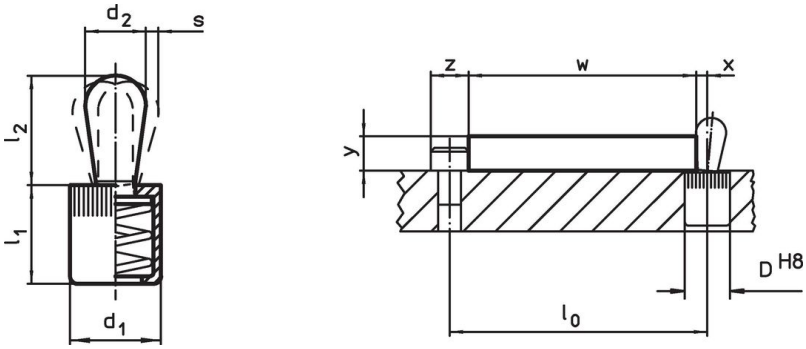

Caratteristiche

Dimensioni d_1 [mm]	Dimensioni d_2 [mm]	Spinta F max. [1] ~ [N]	Dimensioni l_1 -1 [mm]	Dimensioni l_2 ±0,5 [mm]	Corsa s [mm]	Foro di ricezione D H8 [mm]	x[2] [mm]	max. [°C]	[g]	Codice
Puntale: Acciaio/perno in acciaio, carico standard della molla										
10	**5**	**50**	11	6,7	0,8	10	1,7	250	2,8	22150.0021

[1] Valori medi statistici

[2] If the workpiece height (y) is less than l2-d2/2, the coordinate dimension (x) must be calculated.

Accessori

	Dimensioni d_1 [mm]	[g]	Codice
Attrezzo di montaggio			
	10	49	22150.0831

Esempio di applicazione

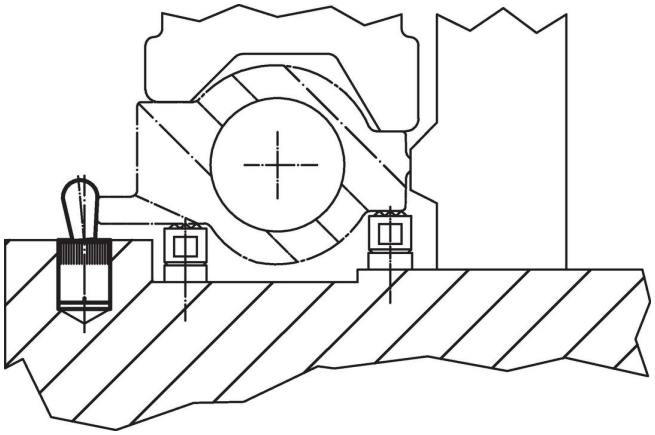

Conformità

Conforme alla normativa RoHS
Contiene piombo - conforme alle eccezioni 6a / 6b / 6c.

Contiene sostanze SVHC >0,1% p/p
Contiene piombo - elenco SVHC [REACH] aggiornato al 23.01.2024.

Contiene sostanze della Proposition 65

L'esposizione al piombo può causare cancro e danni riproduttivi
https://www.P65Warnings.ca.gov/

Privo di minerali di conflitto
Questo prodotto non contiene sostanze designate come "minerali da conflitto" come tantalio, stagno, oro o tungsteno della Repubblica Democratica del Congo o dei paesi limitrofi.