Arresti retraibili • esecuzione semplice

22121.0105

Descrizione prodotto

Questi arresti vengono utilizzati per posizionamenti ripetibili di tavole girevoli o cursori.
Versione indicata per tutti quei casi dove non è richiesta una elevata precisione di posizionamento. L'abbondante corsa del puntale rende possibili svariati impieghi, ad es. anche come chiavistelli.
Versione semplice dal design compatto.

Materiale

Corpo
- Acciaio da utensili, galvanizzato

Puntale
- Acciaio, zincato mediante zincatura

Dado
- Acciaio, zincato mediante zincatura

Funzionamento

Sollevando il perno il puntale si ritrae.
Ruotando il perno, il puntale rimane nella posizione retratta.

Maggiori informazioni

Note

Il controdado è da ordinarsi separatamente.

Altri prodotti

- Boccole di montaggio, per otturatori ed arresti

Disegno

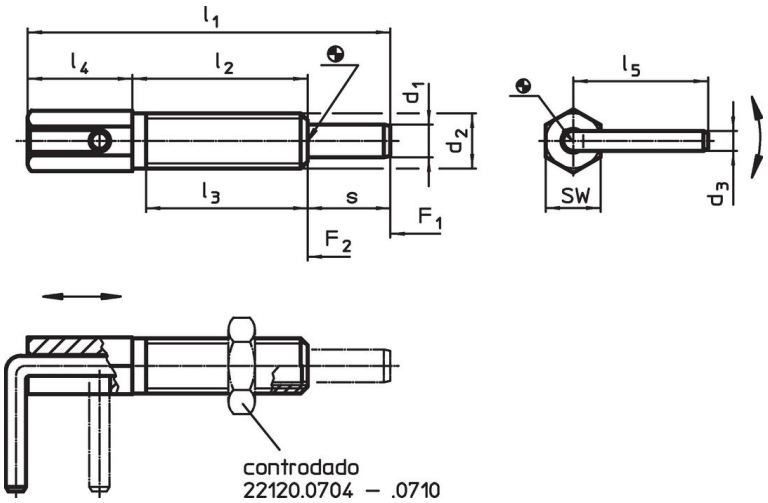

Caratteristiche

Dimensioni									SW	Spinta[1]		Coppia di serraggio max.	max.		Codice
d_1	d_2	d_3	l_1	l_2	l_3	l_4	l_5	s		F_1 ~	F_2 ~				
[mm]									[mm]	[N]		[Nm]	[°C]	[g]	
4	**M6**	2,3	41,5	20	17	12	15,5	9,5	6	3	10	1,6	250	5,9	22121.0105

[1] Valori medi statistici

Accessori

	Dimensioni d_2 [mm]	Dimensione chiave [mm]	[g]	Codice
Acciaio				
	M 6	10	1,3	22120.0704

Esempio di applicazione

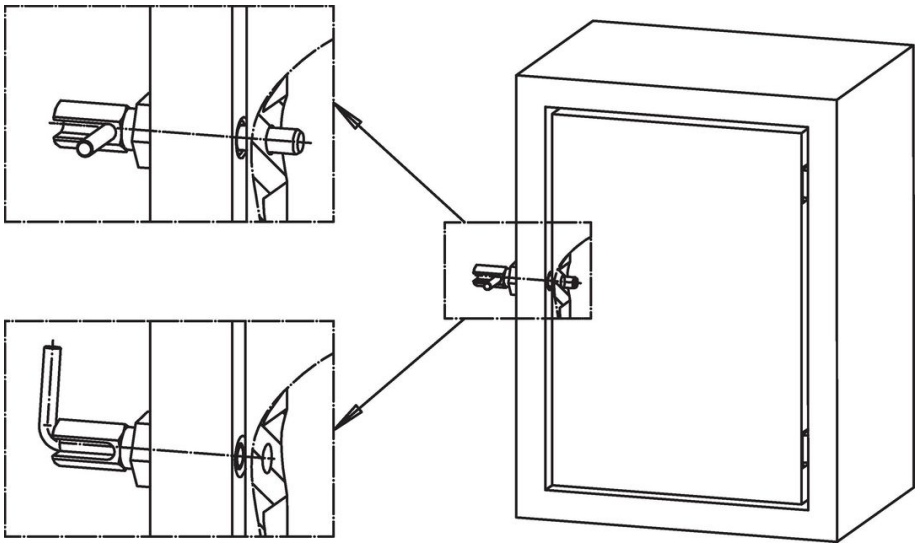

Conformità

Conforme alla normativa RoHS
Contiene piombo - conforme alle eccezioni 6a / 6b / 6c.

Contiene sostanze SVHC >0,1% p/p
Contiene piombo - elenco SVHC [REACH] aggiornato al 23.01.2024.

Contiene sostanze della Proposition 65

L'esposizione al piombo può causare cancro e danni riproduttivi
https://www.P65Warnings.ca.gov/

Privo di minerali di conflitto
Questo prodotto non contiene sostanze designate come "minerali da conflitto" come tantalio, stagno, oro o tungsteno della Repubblica Democratica del Congo o dei paesi limitrofi.