# **Otturatori** • con dado esagonale, acciaio inox

## 22120.0490

## Descrizione prodotto

Questi otturatori vengono utilizzati per posizionamenti ripetibili di tavole girevoli o cursori.

### Materiale

**Corpo**
- Acciaio inox 1.4305

**Puntale**
- Acciaio inox 1.4305, nichelato

**Pomello**
- Acciaio inox 1.4305

### Assemblaggio

La lunghezza del filetto può essere adattata con gli appositi anelli distanziali (EH 22120.).

**Maggiori informazioni**

### Note

Pomello non smontabile.
Il controdado è da ordinarsi separatamente.

### Altri prodotti

- Flange, in zinco pressofuso, per otturatori
- Anelli distanziali, per otturatori

## Disegno

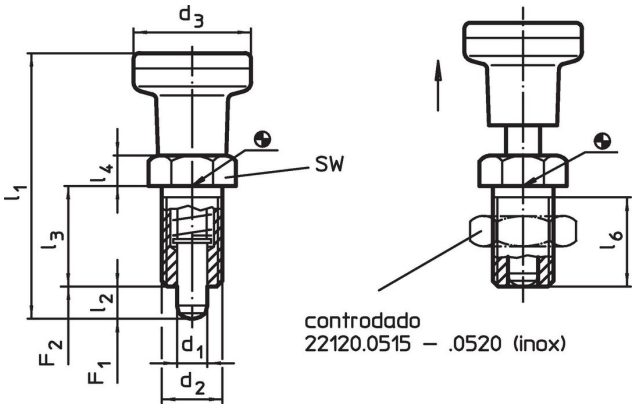


## Caratteristiche

| Dimensioni | | | | | | | | SW | Spinta[1] | | | | Codice |
|---|---|---|---|---|---|---|---|---|---|---|---|---|---|
| $d_1$ -0,02 -0,05 | $d_2$ | $d_3$ | $l_1$ ~ | $l_2$ min. | $l_3$ | $l_4$ | $l_6$ min. | | $F_1$ ~ | $F_2$ ~ | max. | | |
| [mm] | | | | | | | | [mm] | [N] | | [°C] | [g] | |
| **acciaio inox** | | | | | | | | | | | | | |
| **10** | M20 x 1,5 | 31 | 80 | 10 | 33 | 10 | 30 | 22 | 23 | 54 | 250 | 179 | 22120.0490 |

[1] Valori medi statistici

## Accessori

| | Dimensioni $d_2$ [mm] | Dimensione chiave [mm] | [g] | Codice |
|---|---|---|---|---|
| **Dadi di serraggio ISO 8675 (DIN 439), acciaio inox** | | | | |
| | **M20 x 1,5** | 30 | 32,0 | **22120.0520** |

## Esempio di applicazione

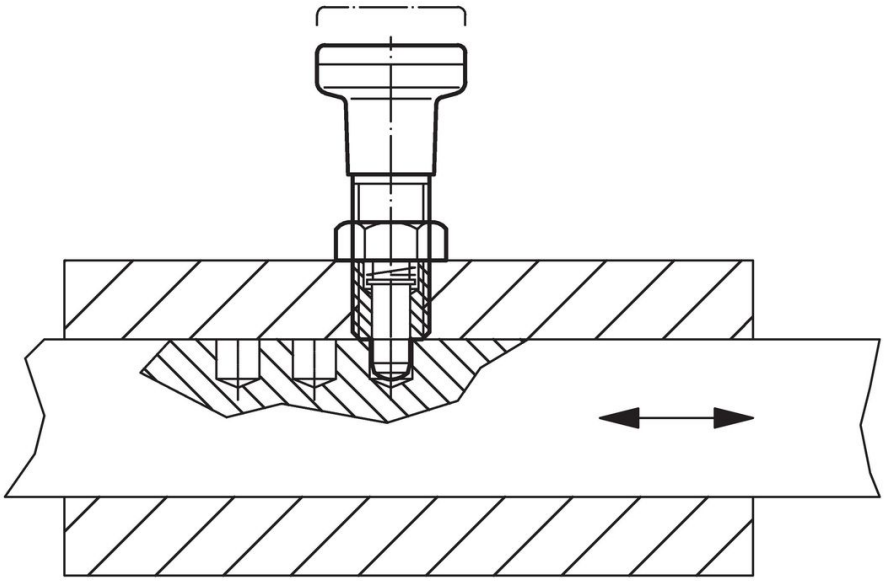

## Conformità

**Conforme alla normativa RoHS**
Conforme alla Direttiva 2011/65/UE e alla Direttiva 2015/863.

**Non contiene sostanze SVHC**
Nessuna sostanza SVHC con più dello 0,1% p/p contenuto - elenco SVHC [REACH] aggiornato al 23.01.2024.

**Non contiene sostanze della Proposition 65**
Nessuna sostanza contemplata nella Proposition 65
https://www.P65Warnings.ca.gov/

**Privo di minerali di conflitto**
Questo prodotto non contiene sostanze designate come "minerali da conflitto" come tantalio, stagno, oro o tungsteno della Repubblica Democratica del Congo o dei paesi limitrofi.