Arresti retraibili

22120.0372

Descrizione prodotto

Questi arresti vengono utilizzati per posizionamenti ripetibili di tavole girevoli o cursori. L'impugnatura rivestita di plastica assicura una migliore presa.

Materiale

Corpo
- Acciaio inox 1.4305

Puntale
- Acciaio inox 1.4305, nichelato

Aletta
- Polvere di metallo 1.4404

Rivestimento in plastica
- Plastica, nera, opaca

Funzionamento

Ruotando l'aletta di 180° il perno viene retratto e mantenuto in posizione da una tacca di fermo (il perno non sporge).

Maggiori informazioni

Note

Il controdado è da ordinarsi separatamente.

Altri prodotti

- Flange, in zinco pressofuso, per otturatori
- Boccole di montaggio, per otturatori ed arresti
- Flange, per otturatori ed arresti

Disegno

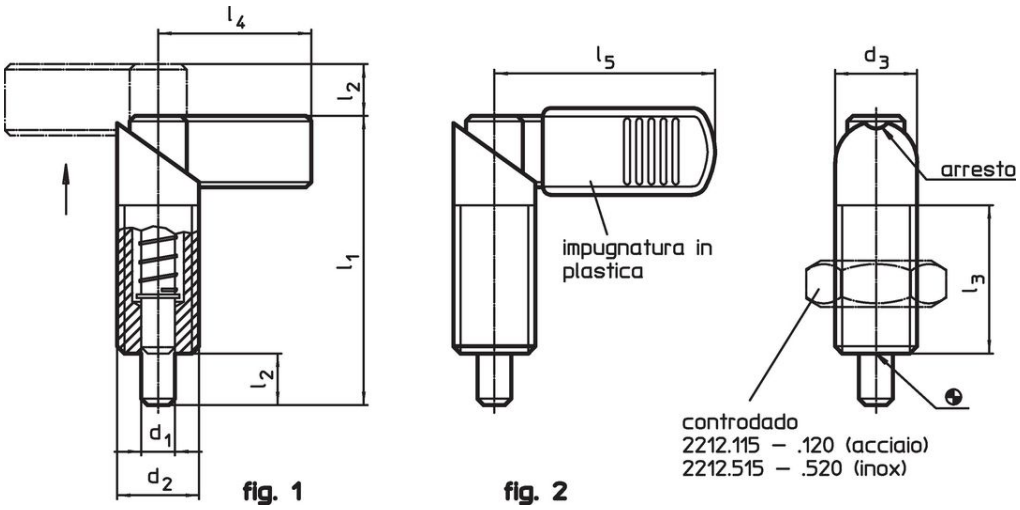

Caratteristiche

Dimensioni							Spinta[1]					Codice
d_1 -0,02 -0,04	d_2	d_3	l_1	l_2	l_3	l_5	F_1 ~	F_2 ~	min.	max.		
[mm]							[N]		[°C]		[g]	
Con rivestimento – Fig. 2, acciaio inox												
12	**M20 x 1,5**	20	69	12	36	52	21	57,5	-30	80	131	22120.0372

[1] Valori medi statistici

Accessori

	Dimensioni d_2 [mm]	Dimensione chiave [mm]	[g]	Codice
Dadi di serraggio ISO 8675 (DIN 439), acciaio inox				
	M20 x 1,5	30	32,0	22120.0520

Conformità

Conforme alla normativa RoHS

Conforme alla Direttiva 2011/65/UE e alla Direttiva 2015/863.

Non contiene sostanze SVHC

Nessuna sostanza SVHC con più dello 0,1% p/p contenuto - elenco SVHC [REACH] aggiornato al 23.01.2024.

Non contiene sostanze della Proposition 65

Nessuna sostanza contemplata nella Proposition 65
https://www.P65Warnings.ca.gov/

Privo di minerali di conflitto

Questo prodotto non contiene sostanze designate come "minerali da conflitto" come tantalio, stagno, oro o tungsteno della Repubblica Democratica del Congo o dei paesi limitrofi.