# Otturatori compatti • con colletto esagonale con impugnatura a T

22110.0824

## Descrizione prodotto

Questi otturatori vengono utilizzati per posizionamenti ripetibili di tavole girevoli o cursori.
Utilizzo semplice, ad esempio quando si usano i guanti di sicurezza, con una forza di rilascio superiore.
Le esecuzioni con e senza arresto hanno le medesime dimensioni.
Lo scarico del filetto ne consente l'avvitamento totale.

### Materiale

**Corpo**
- Acciaio, brunito

**Puntale**
- Acciaio, temperato

**Pomello**
- Plastica PA 6, nero, opaco

### Assemblaggio

La lunghezza del filetto può essere adattata con gli appositi anelli distanziali (EH 22120.).

**Maggiori informazioni**

### Note

Pomello non smontabile.
Il controdado è da ordinarsi separatamente.

### Altri prodotti

- Flange, in zinco pressofuso, per otturatori
- Boccole di montaggio, per otturatori ed arresti
- Anelli distanziali, per otturatori

## Disegno

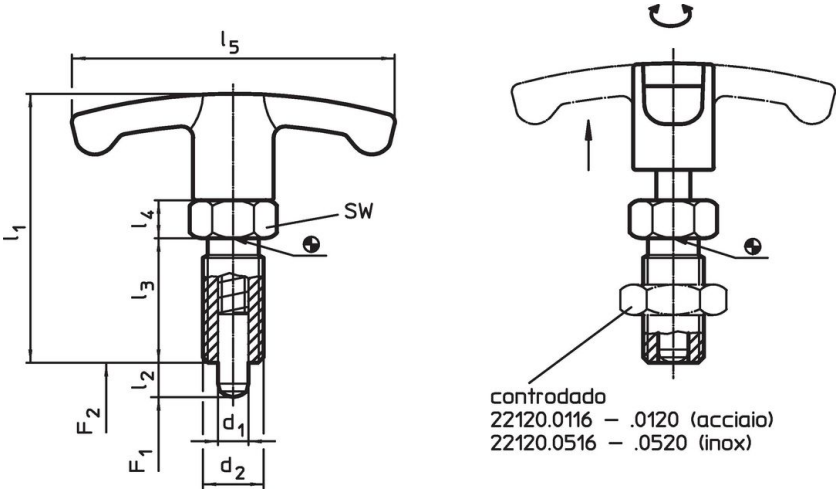


## Caratteristiche

| Dimensioni | | | | | | | SW | Spinta[1] | | | | | Codice |
|---|---|---|---|---|---|---|---|---|---|---|---|---|---|
| $d_1$ -0,02 -0,05 | $l_2$ | $d_2$ | $l_1$ | $l_3$ | $l_4$ | $l_5$ | | $F_1$ ~ | $F_2$ ~ | min. | max. | | |
| [mm] | | | | | | | [mm] | [N] | | [°C] | | [g] | |
| **Acciaio** | | | | | | | | | | | | | |
| **8** | **8** | M16 x 1,5 | 59 | 26 | 8 | 59 | 17 | 8,5 | 26 | -30 | 80 | 64 | **22110.0824** |

[1] Valori medi statistici

## Accessori

| | Dimensioni $d_2$ [mm] | Dimensione chiave [mm] | [g] | Codice |
|---|---|---|---|---|
| **Dadi di serraggio ISO 8675 (DIN 439), Acciaio** | | | | |
| | **M16 x 1,5** | 24 | 15,0 | 22120.0118 |

## Esempio di applicazione

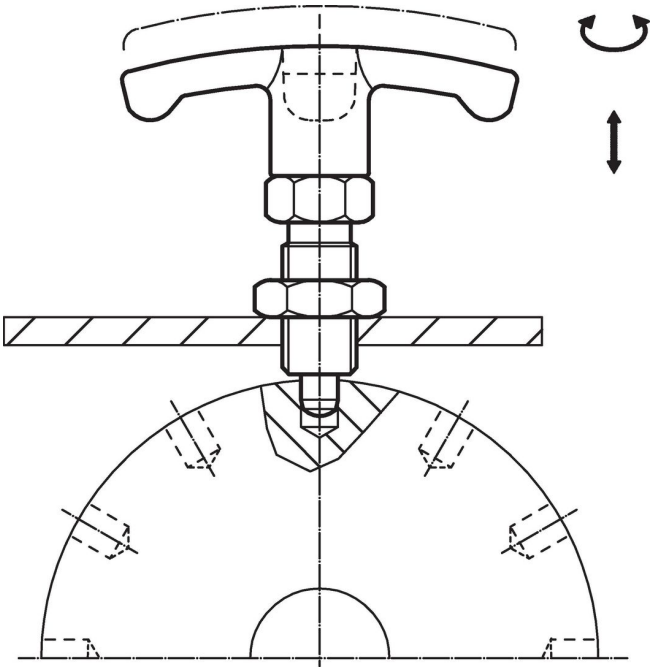

## Conformità

**Conforme alla normativa RoHS**
Contiene piombo - conforme alle eccezioni 6a / 6b / 6c.

**Contiene sostanze SVHC >0,1% p/p**
Contiene piombo - elenco SVHC [REACH] aggiornato al 23.01.2024.

**Contiene sostanze della Proposition 65**

L'esposizione al piombo può causare cancro e danni riproduttivi
https://www.P65Warnings.ca.gov/

**Privo di minerali di conflitto**
Questo prodotto non contiene sostanze designate come "minerali da conflitto" come tantalio, stagno, oro o tungsteno della Repubblica Democratica del Congo o dei paesi limitrofi.