Otturatori • con flangia di montaggio orizzontale

22110.0304

Descrizione prodotto

Questi otturatori vengono utilizzati per posizionamenti ripetibili di tavole girevoli o cursori.

Materiale

Sede
- Zinco pressofuso, rivestito, nero

Puntale
- Acciaio inox 1.4305

Anello
- Acciaio inox 1.4310

Assemblaggio

Montabili tramite le rondelle ISO 7092.

Funzionamento

Nella versione con arresto tirando il pomello e ruotandolo di 90°, il puntale viene bloccato in posizione retratta (il puntale non sporge).

Maggiori informazioni

Note

Pomello non smontabile.

Disegno

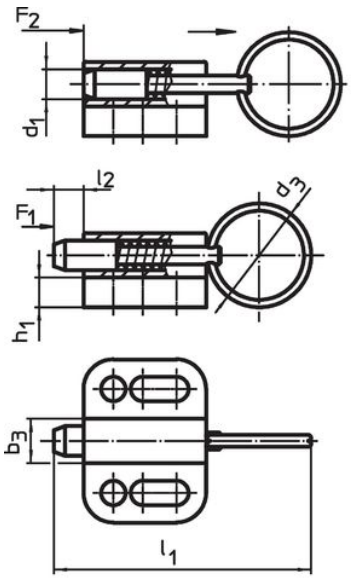

senza arresto

fig. 1

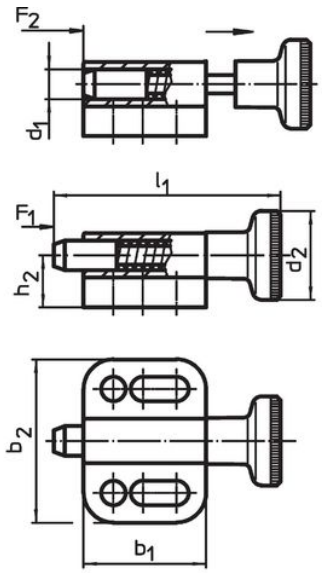

senza arresto

fig. 2

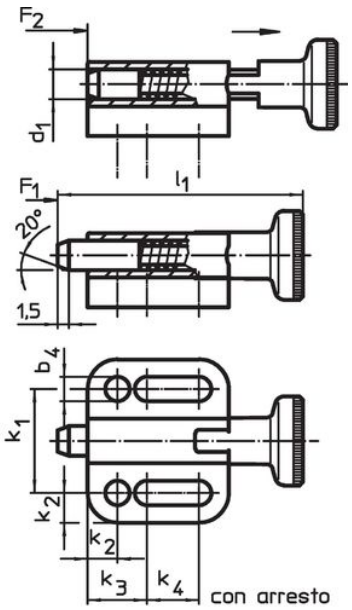

con arresto

fig. 3

Caratteristiche

Dimensioni														Spinta[1]				Codice
d_1 h11	d_3	b_1	b_2	b_3	b_4 -0,2	h_1	h_2	k_1 ±0,05	k_2	k_3	k_4	l_1	l_2 min.	F_1 ~	F_2 ~	max.		
[mm]														[N]		[°C]	[g]	
Con anello, senza arresto – Fig. 1																		
4	14	16,5	22	6	3,3	4	7	14	4	8	4,5	34,5	4	3	12	100	11	22110.0304

[1] Valori medi statistici

Esempio di applicazione

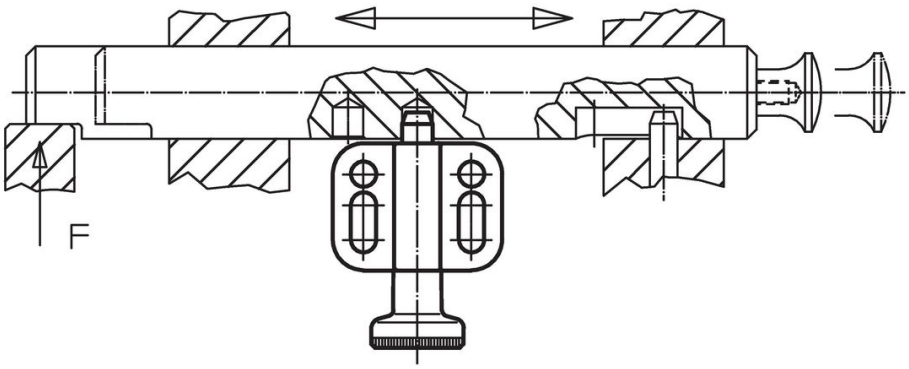

Conformità

Conforme alla normativa RoHS

Conforme alla Direttiva 2011/65/UE e alla Direttiva 2015/863.

Non contiene sostanze SVHC

Nessuna sostanza SVHC con più dello 0,1% p/p contenuto - elenco SVHC [REACH] aggiornato al 23.01.2024.

Non contiene sostanze della Proposition 65

Nessuna sostanza contemplata nella Proposition 65
https://www.P65Warnings.ca.gov/

Privo di minerali di conflitto

Questo prodotto non contiene sostanze designate come "minerali da conflitto" come tantalio, stagno, oro o tungsteno della Repubblica Democratica del Congo o dei paesi limitrofi.