Posizionatori • lisci, lunghi, con collare e sfera

22080.1108

Descrizione prodotto

Questi posizionatori possono essere usati per esempio, come arresti o espulsori.
Questa versione ha forze elastiche più elevate rispetto alla versione standard."EH 22080. Pressori a molla, lisci, con colletto e sfera".

Materiale

Corpo
- Acciaio inox 1.4303

Sfera
- Acciaio inox, temperato

Molla
- acciaio inox

Maggiori informazioni

Note

Esecuzioni speciali a richiesta.
I posizionatori vengono collaudati in modo speciale per la spinta e la corsa della molla.

Riferimenti

Per il calcolo della forza di scatto, vedere i dettagli all'inizio della sezione.

Altri prodotti

- Posizionatori, lisci, con colletto e sfera

Disegno

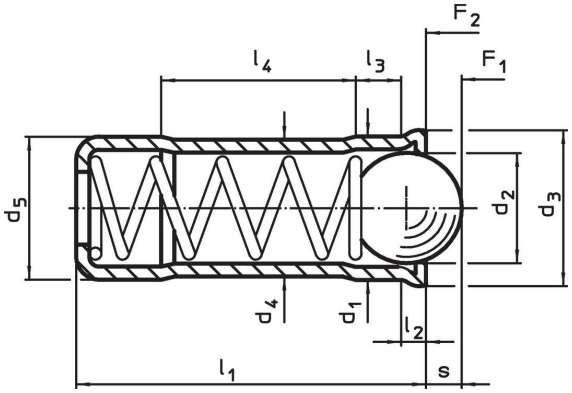

Caratteristiche

Dimensioni									Corsa	Spinta[1]					Codice
d_1 +0,1 +0,04	d_2	d_3	d_4	d_5 ±0,04	l_1	l_2 ~	l_3 ~	l_4 ~	s +0,2 -0,1	F_1 ~	F_2 ~	max.	Foro di ricezione H7		
[mm]									[mm]	[N]		[°C]	[mm]	[g]	
8	6,5	8,5	7,55	8	18	1,1	2,9	9,5	2,3	40	67,3	250	8	3,6	22080.1108

[1] Valori medi statistici

Esempio di applicazione

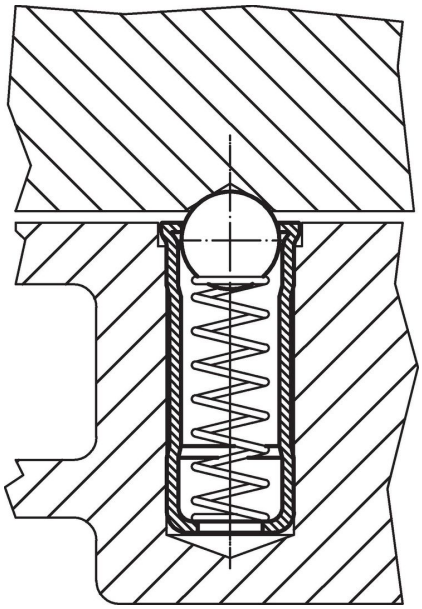

Conformità

Conforme alla normativa RoHS
Conforme alla Direttiva 2011/65/UE e alla Direttiva 2015/863.

Non contiene sostanze SVHC
Nessuna sostanza SVHC con più dello 0,1% p/p contenuto - elenco SVHC [REACH] aggiornato al 23.01.2024.

Non contiene sostanze della Proposition 65
Nessuna sostanza contemplata nella Proposition 65
https://www.P65Warnings.ca.gov/

Privo di minerali di conflitto
Questo prodotto non contiene sostanze designate come "minerali da conflitto" come tantalio, stagno, oro o tungsteno della Repubblica Democratica del Congo o dei paesi limitrofi.