# **Posizionatori** • con colletto e sfera, asola frontale

## 22075.0404

## Descrizione prodotto

Questi posizionatori possono essere usati per esempio, come arresti o espulsori.
Questo imbastitore è caratterizzato dal collare con asola frontale. Questo lo rende adatto per applicazioni che richiedono una superficie piana quando avvitato.

### Materiale

**Corpo**
- Acciaio inox 1.4305

**Sfera**
- Acciaio inox, temperato

**Molla**
- acciaio inox

**Maggiori informazioni**

### Note

Esecuzioni speciali a richiesta.
I posizionatori vengono collaudati in modo speciale per la spinta e la corsa della molla.

### Riferimenti

Esecuzione con filetto frenato a richiesta,vedere appendice - Dati tecnici - Per il calcolo della forza di scatto, vedere i dettagli all'inizio della sezione.

### Altri prodotti

- Posizionatori, lisci, con colletto e sfera

## Disegno

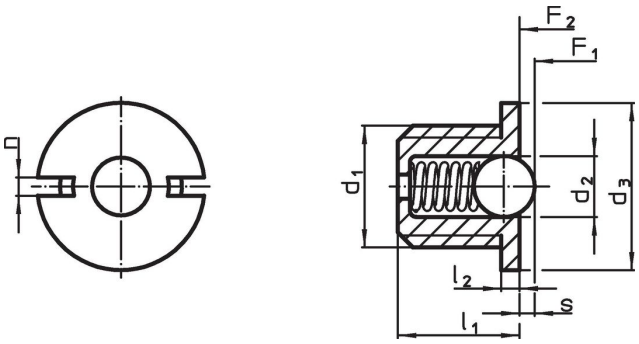


## Caratteristiche

| Dimensioni | | | | | | Corsa | Spinta[1] | | | | Codice |
|---|---|---|---|---|---|---|---|---|---|---|---|
| $d_1$ | $d_2$ | $d_3$ -0,1 | $l_1$ | $l_2$ -0,1 | n | s +0,1 -0,1 | $F_1$ ~ | $F_2$ ~ | max. | | |
| [mm] | | | | | | [mm] | [N] | | [°C] | [g] | |
| **Corpo e sfera in acciaio inox, forza della molla standard** | | | | | | | | | | | |
| **M4** | 2 | 5,5 | **4** | 0,6 | 0,6 | **0,6** | 1,7 | 3,9 | 250 | 0,3 | 22075.0404 |

[1] Valori medi statistici

## Accessori

| | Dimensioni | | | | | Codice |
|---|---|---|---|---|---|---|
| | $d_1$ | b | d | l | | |
| | [mm] | | | | [g] | |
| **Attrezzo di montaggio** | | | | | | |
| 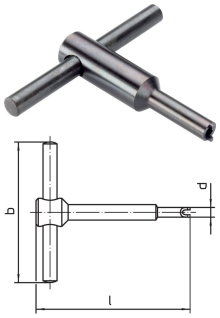 | **M 4** | 50 | 5,2 | 55 | 20 | 22075.0904 |

## Esempio di applicazione

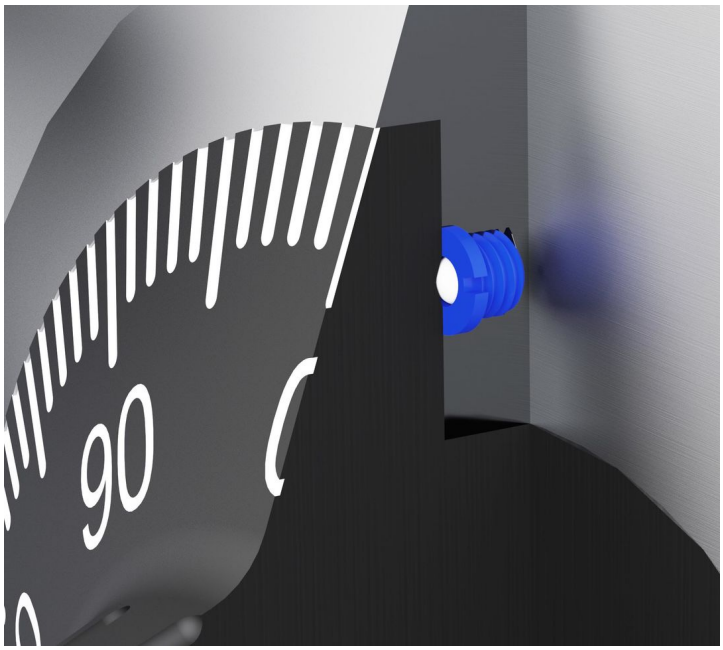


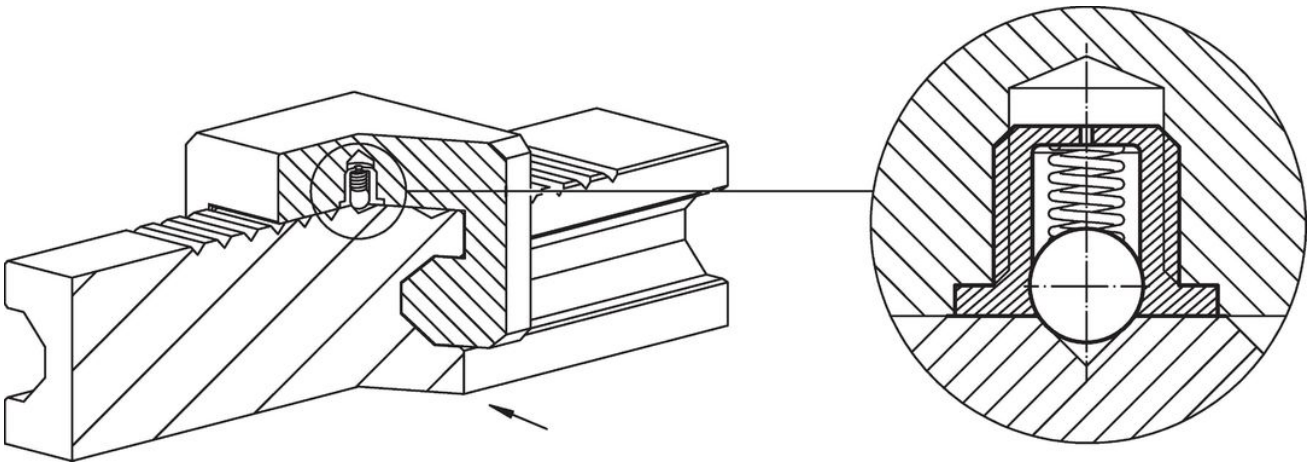

## Conformità

### Conforme alla normativa RoHS

Conforme alla Direttiva 2011/65/UE e alla Direttiva 2015/863.

### Non contiene sostanze SVHC

Nessuna sostanza SVHC con più dello 0,1% p/p contenuto - elenco SVHC [REACH] aggiornato al 23.01.2024.

### Non contiene sostanze della Proposition 65

Nessuna sostanza contemplata nella Proposition 65
https://www.P65Warnings.ca.gov/

### Privo di minerali di conflitto

Questo prodotto non contiene sostanze designate come "minerali da conflitto" come tantalio, stagno, oro o tungsteno della Repubblica Democratica del Congo o dei paesi limitrofi.