# **Posizionatori** • con sfera libera e taglio a cacciavite

## 22051.0608

### Descrizione prodotto

Questi posizionatori possono essere usati per esempio, come arresti o espulsori.
La sede della sfera ne consente un rotolamento che minimizza l'usura della parte di accoppiamento. Inoltre, questo influenza, a seconda del tipo di accoppiamento, un effetto positivo di blocco.
La sede in plastica garantisce anche l'isolamento elettrico.

#### Materiale

**Corpo**
- Acciaio inox 1.4305

**Cuscinetto**
- Plastica

**Sfera**
- Acciaio inox, temperato

**Molla**
- acciaio inox

#### Caratteristiche

Spinta maggiorata: due righe di marcatura

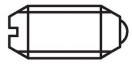

spinta normale

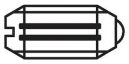

spinta maggiorata

**Maggiori informazioni**

#### Note

Esecuzioni speciali a richiesta.
I posizionatori vengono collaudati in modo speciale per la spinta e la corsa della molla.

#### Riferimenti

Esecuzione con filetto frenato a richiesta,vedere appendice - Dati tecnici - Per il calcolo della forza di scatto, vedere i dettagli all'inizio della sezione.

### Disegno

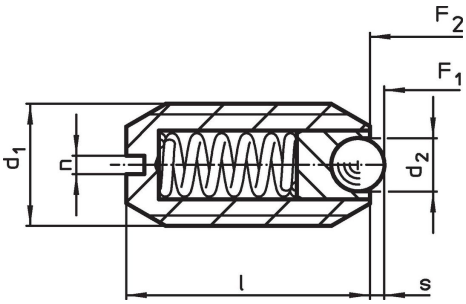


### Caratteristiche

| Dimensioni | | | | Corsa | Spinta[1] | | | | | Codice |
|---|---|---|---|---|---|---|---|---|---|---|
| $d_1$ | $d_2$ | l | n | s | $F_1$ ~ | $F_2$ ~ | min. | max. | | |
| [mm] | | | | [mm] | [N] | | [°C] | | [g] | |
| **Acciaio inox, spinta maggiorata** | | | | | | | | | | |
| **M8** | 3,5 | 16 | 1,2 | 0,95 | 23 | 40 | -30 | 90 | 3,4 | 22051.0608 |

[1] Valori medi statistici

## Esempio di applicazione

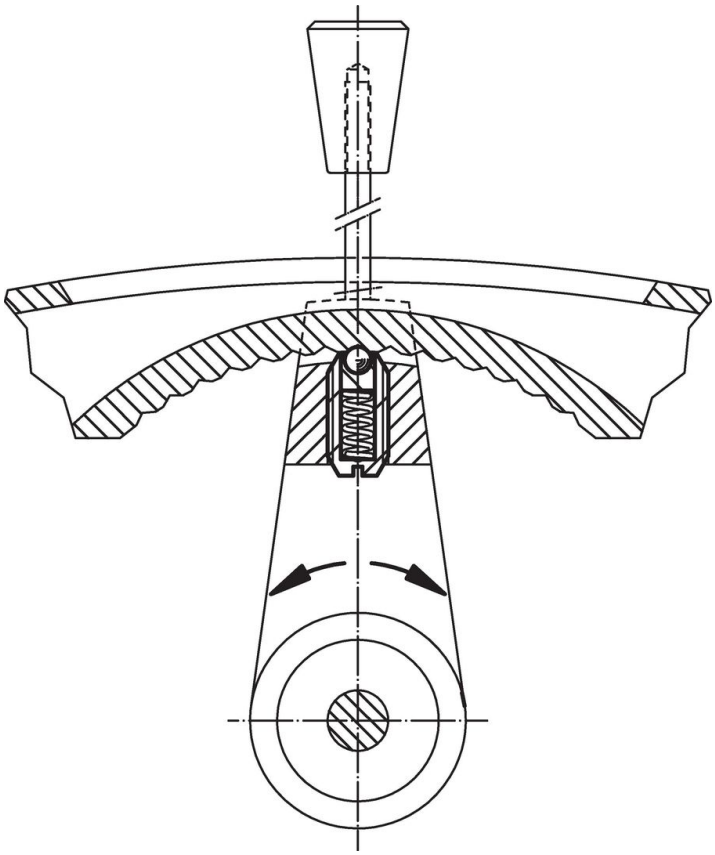

## Conformità

**Conforme alla normativa RoHS**
Conforme alla Direttiva 2011/65/UE e alla Direttiva 2015/863.

**Non contiene sostanze SVHC**
Nessuna sostanza SVHC con più dello 0,1% p/p contenuto - elenco SVHC [REACH] aggiornato al 23.01.2024.

**Non contiene sostanze della Proposition 65**
Nessuna sostanza contemplata nella Proposition 65
https://www.P65Warnings.ca.gov/

**Privo di minerali di conflitto**
Questo prodotto non contiene sostanze designate come "minerali da conflitto" come tantalio, stagno, oro o tungsteno della Repubblica Democratica del Congo o dei paesi limitrofi.