Posizionatori • con sfera libera e taglio a cacciavite

22051.0210

Descrizione prodotto

Questi posizionatori possono essere usati per esempio, come arresti o espulsori.
La sede della sfera ne consente un rotolamento che minimizza l'usura della parte di accoppiamento. Inoltre, questo influenza, a seconda del tipo di accoppiamento, un effetto positivo di blocco.
La sede in plastica garantisce anche l'isolamento elettrico.

Materiale

Corpo
- Acciaio automatico, brunito

Cuscinetto
- Plastica

Sfera
- Acciaio da cuscinetti, temperato

Molla
- acciaio inox

Caratteristiche

Spinta maggiorata: due righe di marcatura

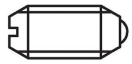

spinta normale

spinta maggiorata

Maggiori informazioni

Note

Esecuzioni speciali a richiesta.
I posizionatori vengono collaudati in modo speciale per la spinta e la corsa della molla.

Riferimenti

Esecuzione con filetto frenato a richiesta,vedere appendice - Dati tecnici - Per il calcolo della forza di scatto, vedere i dettagli all'inizio della sezione.

Disegno

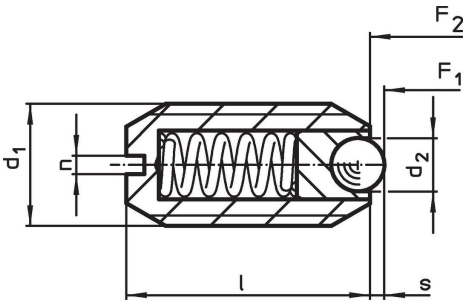

Caratteristiche

Dimensioni				Corsa	Spinta[1]					Codice
d_1	d_2	l	n	s	F_1 ~	F_2 ~	min.	max.		
[mm]				[mm]	[N]		[°C]		[g]	
Acciaio automatico, spinta maggiorata										
M10	4,5	19	1,5	1,4	28	54,3	-30	90	6	22051.0210

[1] Valori medi statistici

Esempio di applicazione

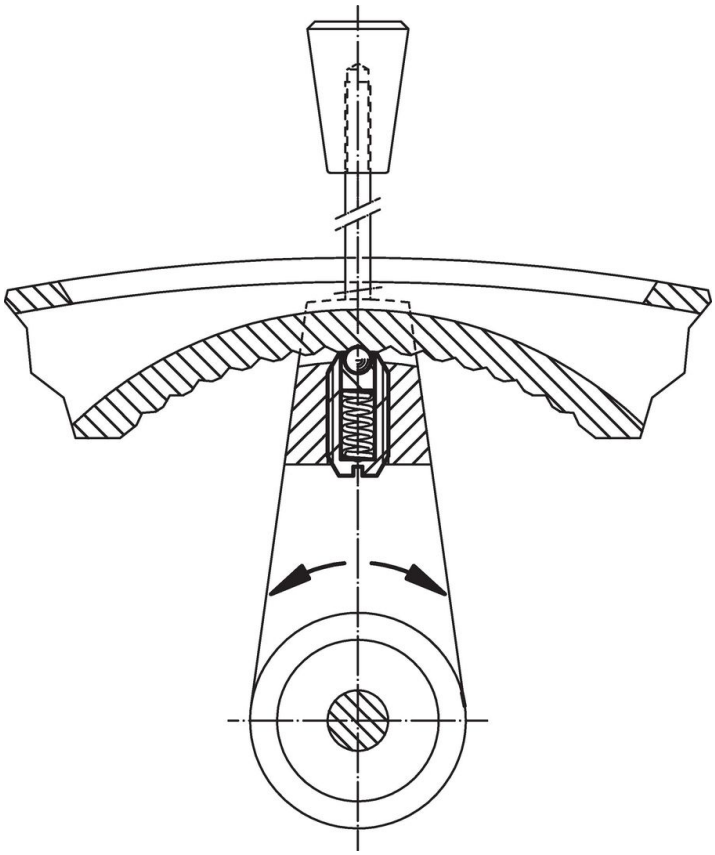

Conformità

Conforme alla normativa RoHS
Contiene piombo - conforme alle eccezioni 6a / 6b / 6c.

Contiene sostanze SVHC >0,1% p/p
Contiene piombo - elenco SVHC [REACH] aggiornato al 23.01.2024.

Contiene sostanze della Proposition 65
L'esposizione al piombo può causare cancro e danni riproduttivi
https://www.P65Warnings.ca.gov/

Privo di minerali di conflitto
Questo prodotto non contiene sostanze designate come "minerali da conflitto" come tantalio, stagno, oro o tungsteno della Repubblica Democratica del Congo o dei paesi limitrofi.