# **Posizionatori** • con puntale e intaglio per cacciavite

## 22050.0724

### Descrizione prodotto

Questi posizionatori possono essere usati per esempio, come arresti o espulsori.

#### Materiale

**Perno**
- Acciaio inox 1.4305, nitrurato

**Corpo**
- Acciaio inox 1.4305

**Molla**
- acciaio inox

#### Caratteristiche

Spinta maggiorata: due righe di marcatura

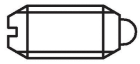

spinta normale

spinta maggiorata

#### Maggiori informazioni

#### Note

Esecuzioni speciali a richiesta.
I posizionatori vengono collaudati in modo speciale per la spinta e la corsa della molla.

#### Riferimenti

Esecuzione con filetto frenato a richiesta,vedere appendice - Dati tecnici -

#### Altri prodotti

- Posizionatori, con puntale e intaglio per cacciavite - POLLICI

### Disegno

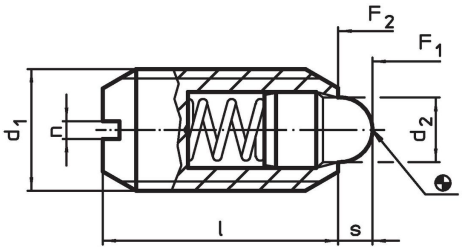


### Caratteristiche

| Dimensioni | | | | Corsa | Spinta[1] | | | | Codice |
|---|---|---|---|---|---|---|---|---|---|
| $d_1$ | $d_2$ | l | n | s | $F_1$ ~ | $F_2$ ~ | max. | | |
| [mm] | | | | [mm] | [N] | | [°C] | [g] | |
| **Acciaio inox, spinta maggiorata** | | | | | | | | | |
| **M24** | 13 | 34 | 3 | 8 | 91 | 223 | 250 | 74 | 22050.0724 |

[1] Valori medi statistici

## Esempio di applicazione

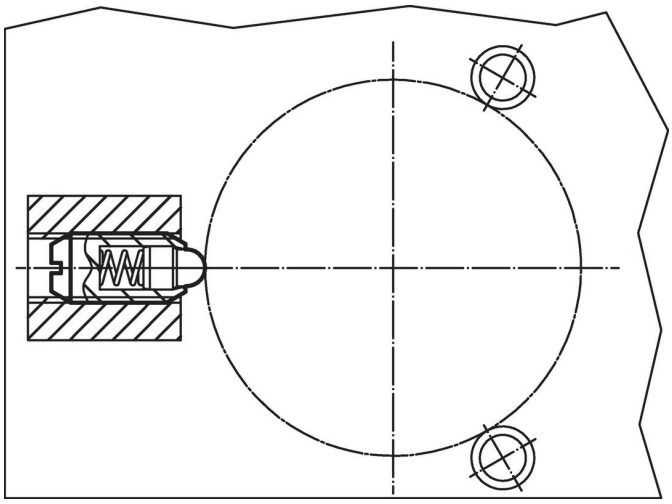

## Conformità

### Conforme alla normativa RoHS
Conforme alla Direttiva 2011/65/UE e alla Direttiva 2015/863.

### Non contiene sostanze SVHC
Nessuna sostanza SVHC con più dello 0,1% p/p contenuto - elenco SVHC [REACH] aggiornato al 23.01.2024.

### Non contiene sostanze della Proposition 65
Nessuna sostanza contemplata nella Proposition 65
https://www.P65Warnings.ca.gov/

### Privo di minerali di conflitto
Questo prodotto non contiene sostanze designate come "minerali da conflitto" come tantalio, stagno, oro o tungsteno della Repubblica Democratica del Congo o dei paesi limitrofi.