Squadre di staffaggio • semifiniti

1906.810

Descrizione prodotto

Materiale

- Ghisa GG

Maggiori informazioni

Note

Esecuzioni speciali su richiesta.

Altri prodotti

- Perni di sollevamento per fori filettati, autobloccanti

Disegno

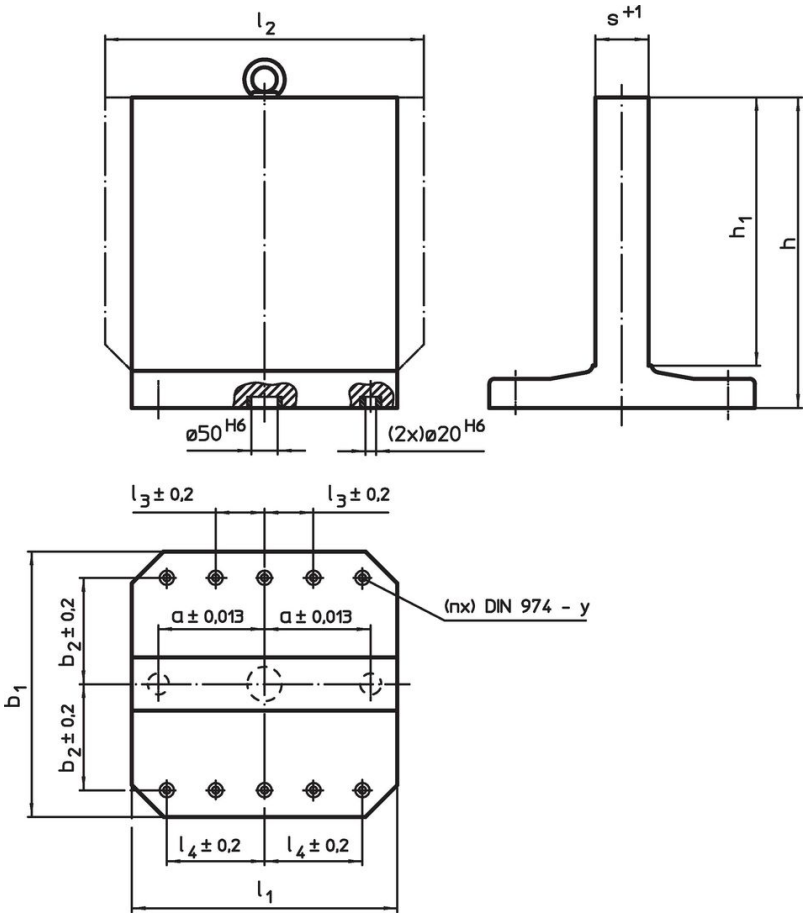

Caratteristiche

b_1 x l_1	h_1	h	a ±0,013	b_2 ±0,2	l_3 ±0,2	l_4 ±0,2	s +1	y [mm]	Per viti [mm]	Nr. fori di fissaggio n	[kg]	Codice
			Dimensioni [mm]									
Ghisa GG												
800 x 800	800	910	300	300	100	300	151	16	M16	8	805	1906.810

Esempio di applicazione

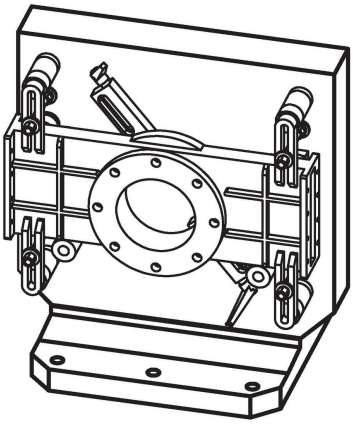

Conformità

Conforme alla normativa RoHS

Contiene piombo - conforme alle eccezioni 6a / 6b / 6c.

Contiene sostanze SVHC >0,1% p/p

Contiene piombo - elenco SVHC [REACH] aggiornato al 23.01.2024.

Contiene sostanze della Proposition 65

L'esposizione al piombo può causare cancro e danni riproduttivi
https://www.P65Warnings.ca.gov/

Privo di minerali di conflitto

Questo prodotto non contiene sostanze designate come "minerali da conflitto" come tantalio, stagno, oro o tungsteno della Repubblica Democratica del Congo o dei paesi limitrofi.