Ganasce per lavorazione a 5 assi

1704.100

Descrizione prodotto

- Particolarmente adatte per lavorazioni a cinque assi
- Accessibilità utensili facilitata
- Superfici di serraggio rettificate
- Fori filettati addizionali per il montaggio di parallele
- Elevata precisione con effetto di spinta verso il basso
- Alta stabilità grazie al bloccaggio per forma

Materiale

- acciaio, nitrurato al plasma

Disegno

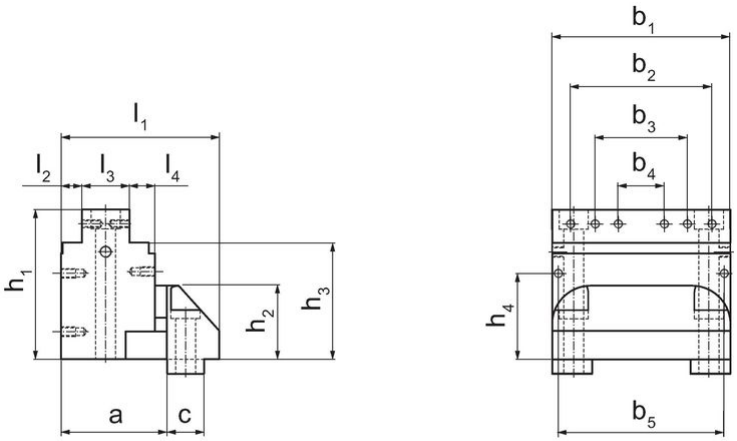

fig. 1

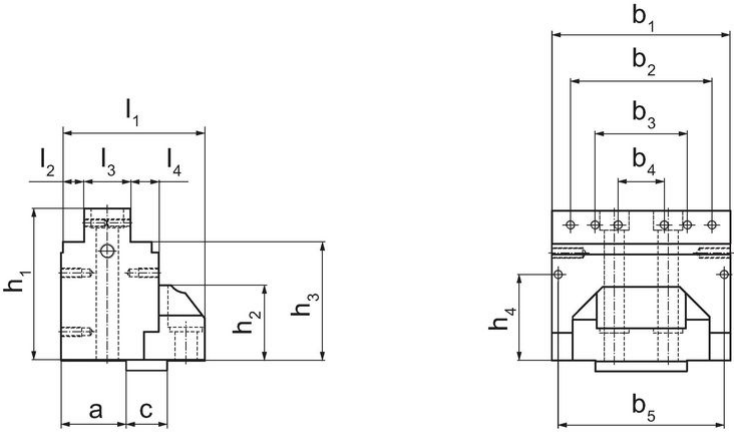

fig. 2

Caratteristiche

Larghezza ganascia [mm]	Dimensioni [mm]															[kg]	Codice
	b_1	b_2	b_3	b_4	b_5	l_1	l_2	l_3	l_4	h_1	h_2	h_3	h_4	a	c		
Ganascia, fissa – Fig. 1																	
125	116	92	60	30	108	103	13,5	31	16,5	97,5	48	76	56	69	24	6	1704.100

Conformità

Conforme alla normativa RoHS

Conforme alla Direttiva 2011/65/UE e alla Direttiva 2015/863.

Non contiene sostanze SVHC

Nessuna sostanza SVHC con più dello 0,1% p/p contenuto - elenco SVHC [REACH] aggiornato al 23.01.2024.

Non contiene sostanze della Proposition 65

Nessuna sostanza contemplata nella Proposition 65
https://www.P65Warnings.ca.gov/

Privo di minerali di conflitto

Questo prodotto non contiene sostanze designate come "minerali da conflitto" come tantalio, stagno, oro o tungsteno della Repubblica Democratica del Congo o dei paesi limitrofi.