Supporti per liste di bloccaggio

1586.202

Descrizione prodotto

Materiale

- Acciaio da utensili, temprato

Disegno

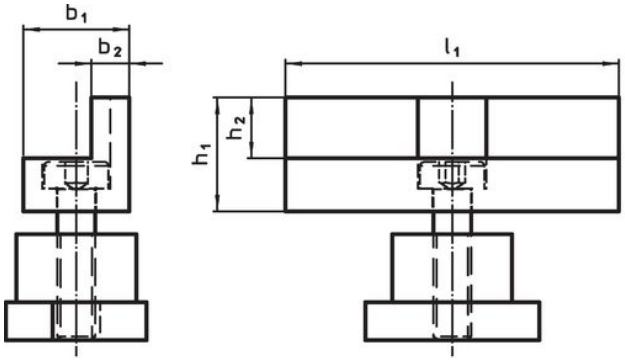

fig. 1

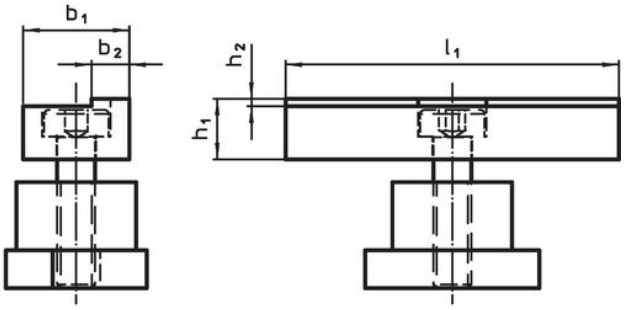

fig. 2

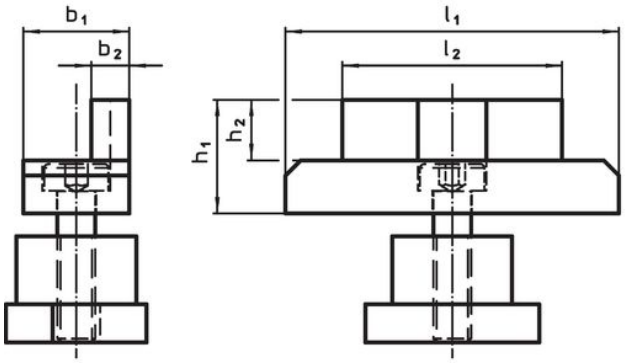

fig. 3

Caratteristiche

Dimensioni						Codice
l_1	b_1	b_2	h_1 ±0,01	h_2		
[mm]					[g]	
Basso – Fig. 2						
44	14	5	8	1	60	1586.202

Conformità

Conforme alla normativa RoHS

Conforme alla Direttiva 2011/65/UE e alla Direttiva 2015/863.

Non contiene sostanze SVHC

Nessuna sostanza SVHC con più dello 0,1% p/p contenuto - elenco SVHC [REACH] aggiornato al 23.01.2024.

Non contiene sostanze della Proposition 65

Nessuna sostanza contemplata nella Proposition 65
https://www.P65Warnings.ca.gov/

Privo di minerali di conflitto

Questo prodotto non contiene sostanze designate come "minerali da conflitto" come tantalio, stagno, oro o tungsteno della Repubblica Democratica del Congo o dei paesi limitrofi.