Prismi

1548.100

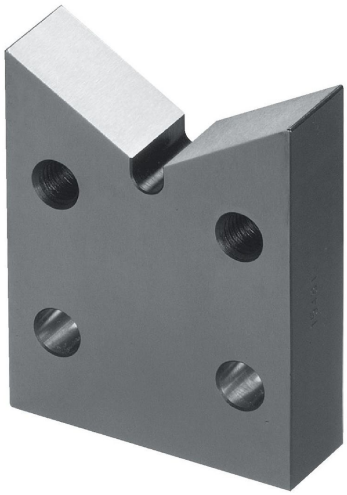

Descrizione prodotto

Materiale

- Acciaio temprato e rettificato

Disegno

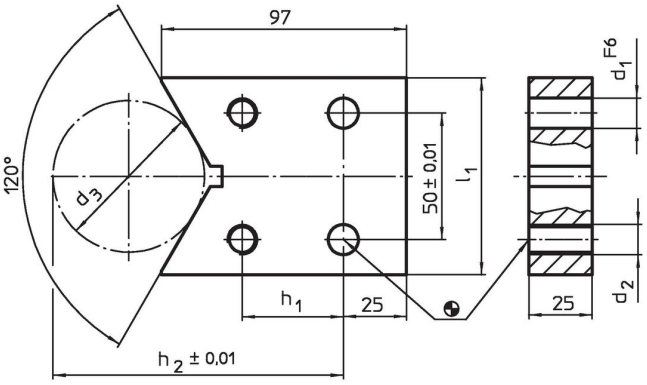

Caratteristiche

Sistema	Dimensioni									Codice
	l_1	h_1	h_2	d_1	d_2	d_3	d_3 min.	d_3 max.		
	[mm]								[g]	
L12	78	40	115	12	M12	60	18	148	1249	1548.100

Esempio di applicazione

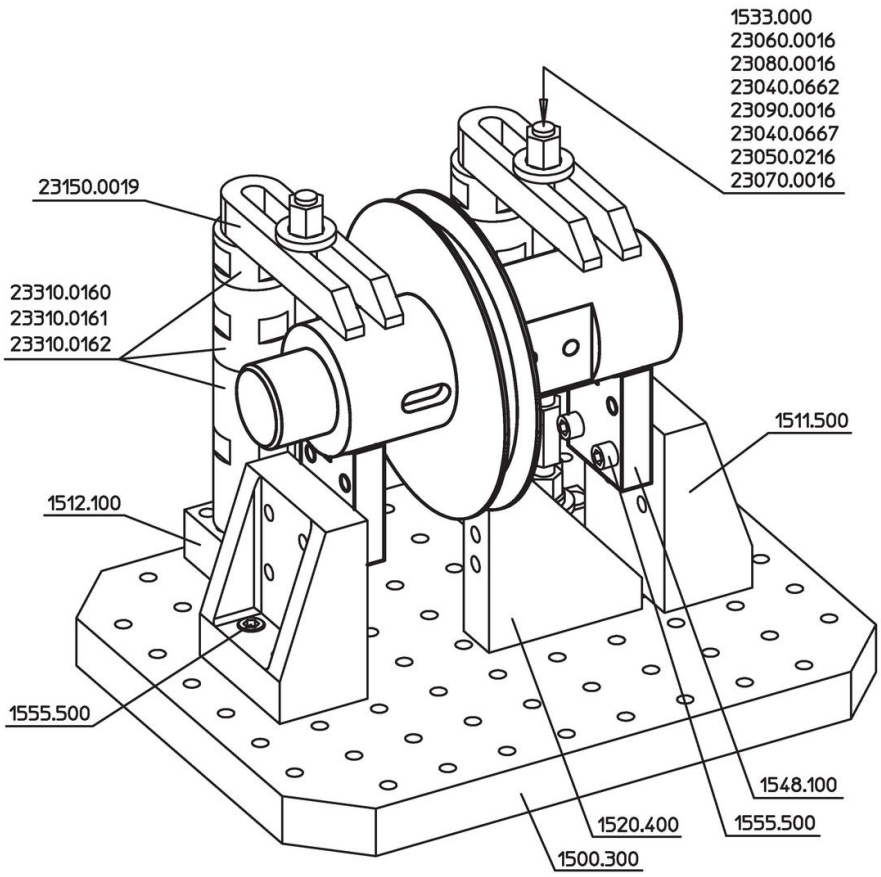

Conformità

Conforme alla normativa RoHS
Conforme alla Direttiva 2011/65/UE e alla Direttiva 2015/863.

Non contiene sostanze SVHC
Nessuna sostanza SVHC con più dello 0,1% p/p contenuto - elenco SVHC [REACH] aggiornato al 23.01.2024.

Non contiene sostanze della Proposition 65
Nessuna sostanza contemplata nella Proposition 65
https://www.P65Warnings.ca.gov/

Privo di minerali di conflitto
Questo prodotto non contiene sostanze designate come "minerali da conflitto" come tantalio, stagno, oro o tungsteno della Repubblica Democratica del Congo o dei paesi limitrofi.