Cerniere • acciaio inox, allungato su entrambi i lati
EH 25162.

Descrizione prodotto

Queste cerniere in acciao inox sono caratterizzate da una costruzione compatta.
I perni di bloccaggio della cerniera sono pressati e quindi perfetti in caso di forti vibrazioni e urti.
Gli accoppiamenti di attrito appropriati dei componenti della cerniera e la lubrificazione riducono al minimo l'abrasione. La versione con gradini di centraggio evita scivolamenti laterali sotto carichi elevati e protegge quindi le viti di fissaggio da forze laterali inaccettabili.

Materiale

Corpo
- Acciaio inox 1.4405, sabbiato opaco
- acciaio inox 1.4405, rivestito di plastica, nero simile a RAL 9005, struttura opaca

Asse
- acciaio inox

Disegno

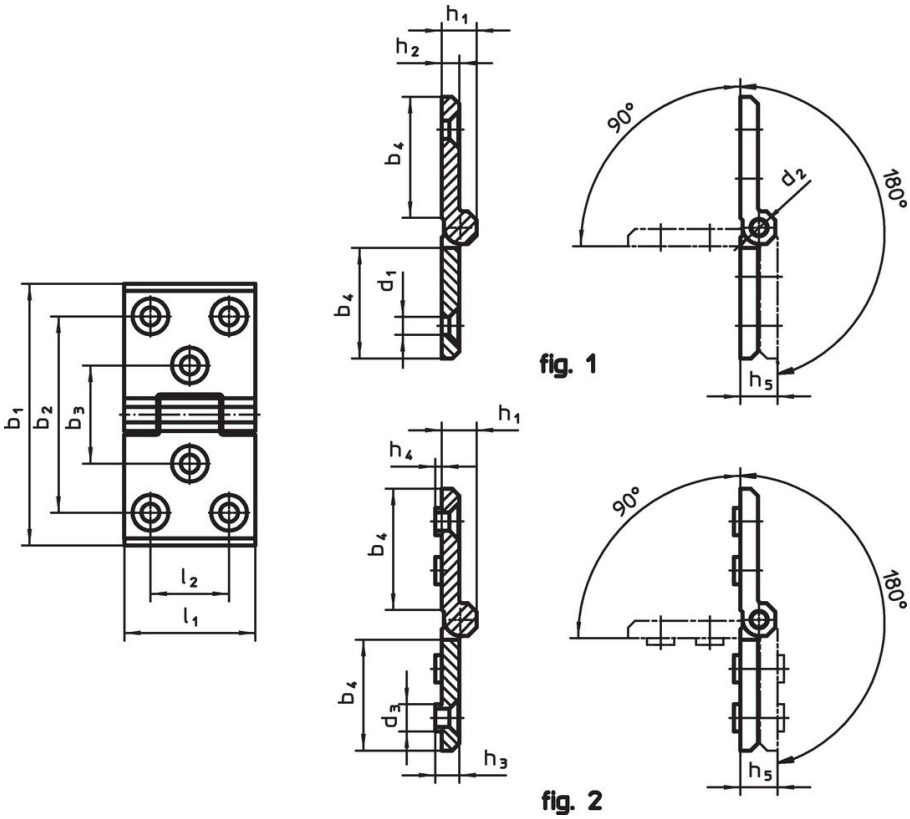

Caratteristiche

Dimensioni [mm]														[g]	Codice
b_1	l_1	b_2	b_3	b_4	d_1	d_2	d_3	h_1	h_2	h_3	h_4	h_5	l_2		
Con foro di montaggio aggiuntivo su entrambi i lati – Fig. 1, smerigliato opaco															
76	**50**	56	30	34	6,3	6	9,5	12,5	6	6,5	2	13	30	160	25162.0065
120	**60**	90	45	56	8,3	8	12,5	16,0	8	8,5	3	17	36	400	25162.0005
160	**80**	120	60	75	10,3	10	14,5	20,0	10	10,5	4	21	50	896	25162.0025
Con foro di montaggio aggiuntivo su entrambi i lati – Fig. 1, nero															
76	**50**	56	30	34	6,3	6	9,5	12,5	6	6,5	2	13	30	160	25162.0165
120	**60**	90	45	56	8,3	8	12,5	16,0	8	8,5	3	17	36	400	25162.0105
160	**80**	120	60	75	10,3	10	14,5	20,0	10	10,5	4	21	50	896	25162.0125

Dimensioni															Codice
b_1	l_1	b_2	b_3	b_4	d_1	d_2	d_3	h_1	h_2	h_3	h_4	h_5	l_2	[g]	
[mm]															
Con foro di montaggio aggiuntivo e inserti di centraggio su entrambi i lati – Fig. 2, smerigliato opaco															
76	**50**	56	30	34	6,3	6	9,5	12,5	6	6,5	2	13	30	163	**25162.0070**
120	**60**	90	45	56	8,3	8	12,5	16,0	8	8,5	3	17	36	414	**25162.0010**
160	**80**	120	60	75	10,3	10	14,5	20,0	10	10,5	4	21	50	906	**25162.0030**
Con foro di montaggio aggiuntivo e inserti di centraggio su entrambi i lati – Fig. 2, nero															
76	**50**	56	30	34	6,3	6	9,5	12,5	6	6,5	2	13	30	163	**25162.0170**
120	**60**	90	45	56	8,3	8	12,5	16,0	8	8,5	3	17	36	414	**25162.0110**
160	**80**	120	60	75	10,3	10	14,5	20,0	10	10,5	4	21	50	906	**25162.0130**

Conformità

Conforme alla normativa RoHS
Conforme alla Direttiva 2011/65/UE e alla Direttiva 2015/863.

Non contiene sostanze SVHC
Nessuna sostanza SVHC con più dello 0,1% p/p contenuto - elenco SVHC [REACH] aggiornato al 23.01.2024.

Non contiene sostanze della Proposition 65
Nessuna sostanza contemplata nella Proposition 65
https://www.P65Warnings.ca.gov/

Privo di minerali di conflitto
Questo prodotto non contiene sostanze designate come "minerali da conflitto" come tantalio, stagno, oro o tungsteno della Repubblica Democratica del Congo o dei paesi limitrofi.