Anelli di posizionamento • con attacco per sensore
EH 25070.

Descrizione prodotto

Predisposti per il fissaggio di sensori o interruttori, gli anelli hanno impiego universale e possono essere utilizzati, fra l'altro, come finecorsa su aste di cilindri.
Anelli di posizionamento in acciaio inox con elevata forza di serraggio.

Materiale

Vite
- acciaio inox

Anello
- Acciaio inox 1.4021

Disegno

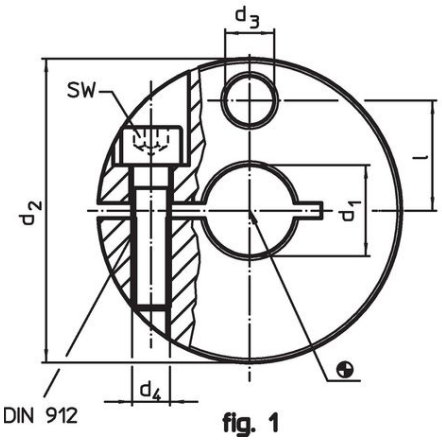

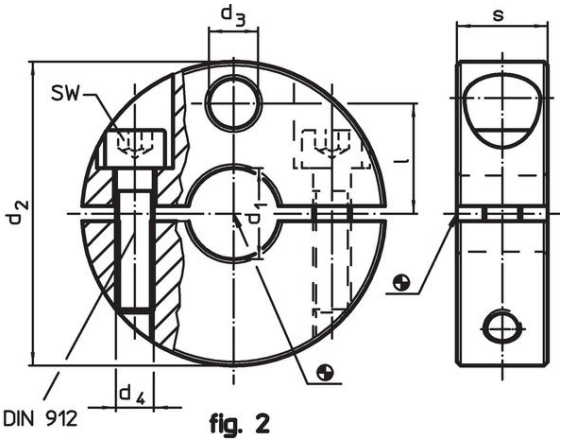

Caratteristiche

d_1 H8	d_2 -0,5	Dimensioni d_3 [mm]	d_4	l	s	SW [mm]	[g]	Codice
Tagliata – Fig. 1								
10	40	6,5	M5	14,5	12	4	99	25070.0010
12	40	6,5	M5	14,5	12	4	93	25070.0012
14	45	9,0	M6	16,5	13	5	125	25070.0014
15	45	9,0	M6	16,5	13	5	122	25070.0015
16	45	9,0	M6	16,5	13	5	120	25070.0016
18	50	9,0	M6	18,5	13	5	151	25070.0018
20	50	9,0	M6	18,5	13	5	144	25070.0020
22	65	13,0	M8	23,5	18	6	359	25070.0022
24	65	13,0	M8	23,5	18	6	349	25070.0024
25	65	13,0	M8	23,5	18	6	345	25070.0025
30	75	13,0	M8	27,0	20	6	506	25070.0030
32	80	13,0	M8	30,0	20	6	588	25070.0032
35	80	13,0	M8	30,0	20	6	566	25070.0035
In due parti – Fig. 2								
10	40	6,5	M5	14,5	12	4	94	25070.0110
12	40	6,5	M5	14,5	12	4	90	25070.0112
14	45	9,0	M6	16,5	13	5	114	25070.0114
15	45	9,0	M6	16,5	13	5	112	25070.0115
16	45	9,0	M6	16,5	13	5	110	25070.0116
18	50	9,0	M6	18,5	13	5	142	25070.0118
20	50	9,0	M6	18,5	13	5	139	25070.0120
22	65	13,0	M8	23,5	18	6	341	25070.0122
24	65	13,0	M8	23,5	18	6	330	25070.0124

Dimensioni						SW		Codice
d_1 H8	d_2 -0,5	d_3	d_4	l	s			
[mm]						[mm]	[g]	
25	65	13,0	M8	23,5	18	6	330	25070.0125
30	75	13,0	M8	27,0	20	6	488	25070.0130
32	80	13,0	M8	30,0	20	6	564	25070.0132
35	80	13,0	M8	30,0	20	6	542	25070.0135

Esempio di applicazione

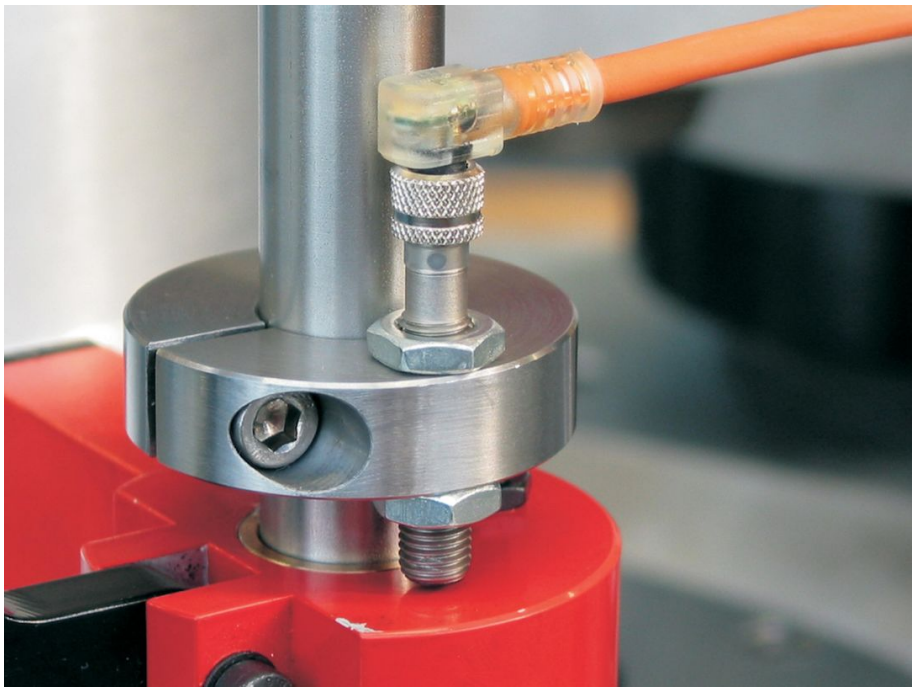

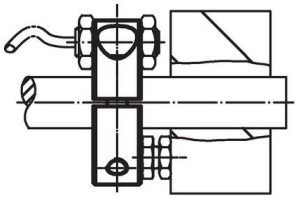

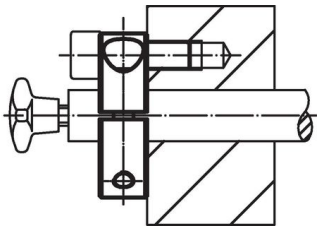

Conformità

Conforme alla normativa RoHS
Conforme alla Direttiva 2011/65/UE e alla Direttiva 2015/863.

Non contiene sostanze SVHC
Nessuna sostanza SVHC con più dello 0,1% p/p contenuto - elenco SVHC [REACH] aggiornato al 23.01.2024.

Non contiene sostanze della Proposition 65
Nessuna sostanza contemplata nella Proposition 65
https://www.P65Warnings.ca.gov/

Privo di minerali di conflitto
Questo prodotto non contiene sostanze designate come "minerali da conflitto" come tantalio, stagno, oro o tungsteno della Repubblica Democratica del Congo o dei paesi limitrofi.