Viti con impugnatura • simile a DIN 6335, in acciaio inox A4

EH 24731.

Descrizione prodotto

Queste viti di spinta sono prodotte secondo DIN 6335, ma è una versione senza bordi in grado di trattenere sporcizia. Questo, rende le viti di spinta adatte a tutte le aree di applicazione con elevati requisiti igienici.
La versione in acciaio inox A4 garantisce la massima resistenza alla corrosione.

Materiale

Impugnatura
- Acciaio inox A4, lucidato

Vite
- Acciaio inox A4

Disegno

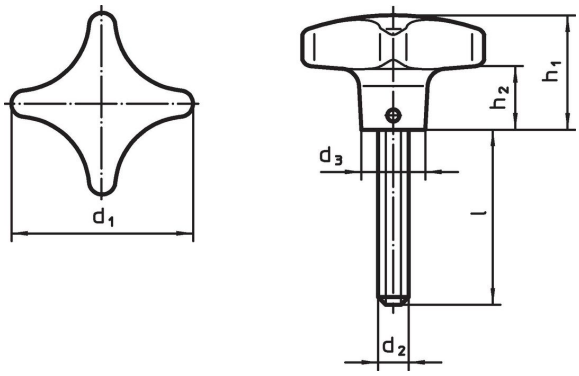

Caratteristiche

Dimensioni							Codice
d_1	d_2	l	d_3	h_1	h_2		
[mm]						[g]	
40	**M 8**	**20**	14	25	13	73	**24731.0105**
40	**M 8**	**25**	14	25	13	75	**24731.0110**
40	**M 8**	**30**	14	25	13	76	**24731.0115**
40	**M 8**	**40**	14	25	13	80	**24731.0120**
50	**M10**	**20**	18	32	18	132	**24731.0125**
50	**M10**	**25**	18	32	18	136	**24731.0130**
50	**M10**	**30**	18	32	18	137	**24731.0135**
50	**M10**	**45**	18	32	18	144	**24731.0140**
50	**M10**	**55**	18	32	18	152	**24731.0145**
63	**M12**	**30**	20	40	23	248	**24731.0150**
63	**M12**	**40**	20	40	23	256	**24731.0155**
63	**M12**	**50**	20	40	23	263	**24731.0160**

Conformità

Conforme alla normativa RoHS
Conforme alla Direttiva 2011/65/UE e alla Direttiva 2015/863.

Non contiene sostanze SVHC
Nessuna sostanza SVHC con più dello 0,1% p/p contenuto - elenco SVHC [REACH] aggiornato al 23.01.2024.

Non contiene sostanze della Proposition 65
Nessuna sostanza contemplata nella Proposition 65
https://www.P65Warnings.ca.gov/

Privo di minerali di conflitto
Questo prodotto non contiene sostanze designate come "minerali da conflitto" come tantalio, stagno, oro o tungsteno della Repubblica Democratica del Congo o dei paesi limitrofi.