Pomelli a croce • con cuscinetto assiale

EH 24700.

Descrizione prodotto

Vantaggi dei cuscinetti assiali:
- Doppia forza utile a parità di impugnatura grazie alla riduzione degli attriti.
- Stringendo il pomello, il collare non ruota evitando rigature del pezzo.
- Possibilità di usare tiranti più piccoli a parità di forza.

Materiale

Impugnatura
- Plastica PA

Boccola interna
- Acciaio, nitrurato, nero

Vite
- Acciaio, brunito, classe 8.8

Disegno

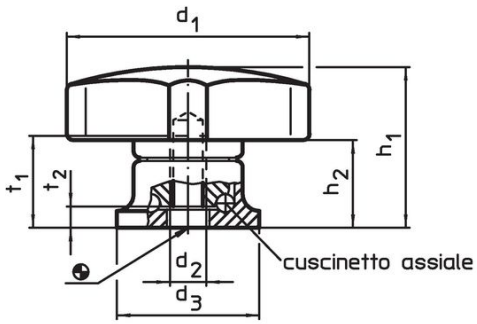

fig. 1

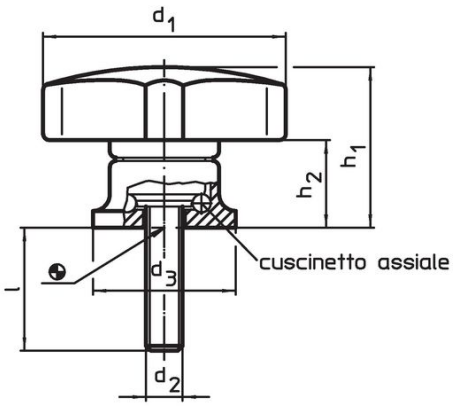

fig. 2

Caratteristiche

Dimensioni										Codice
d_1	d_2	l +2	d_3	h_1 ~	h_2 ~	t_1 min.	t_2	max. [°C]	[g]	
				[mm]						
con foro filettato – Fig. 1										
40	**M 6**	**–**	24	27	15,0	12,5	5,0	80	45	**24700.0040**
50	**M 8**	**–**	25	34	22,5	14,0	4,2	80	68	**24700.0050**
63	**M10**	**–**	30	41	26,5	18,0	5,4	80	109	**24700.0063**
80	**M12**	**–**	35	54	34,0	26,5	6,6	80	213	**24700.0080**
Con vite – Fig. 2										
40	**M 6**	**15**	24	27	15,0	–	–	80	51	**24700.0042**
40	**M 6**	**25**	24	27	15,0	–	–	80	52	**24700.0044**
50	**M 8**	**20**	25	34	22,5	–	–	80	81	**24700.0053**
50	**M 8**	**35**	25	34	22,5	–	–	80	86	**24700.0056**
63	**M10**	**30**	30	41	26,5	–	–	80	136	**24700.0066**
63	**M10**	**40**	30	41	26,5	–	–	80	141	**24700.0068**
80	**M12**	**30**	35	54	34,0	–	–	80	259	**24700.0083**
80	**M12**	**50**	35	54	34,0	–	–	80	273	**24700.0087**

Esempio di applicazione

Aumento della forza di serraggio con cuscinetto assiale (con forza manuale costante)

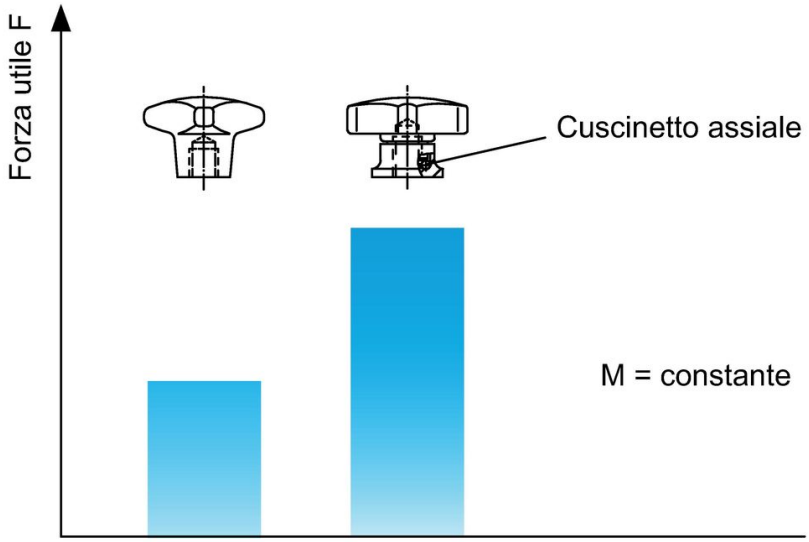

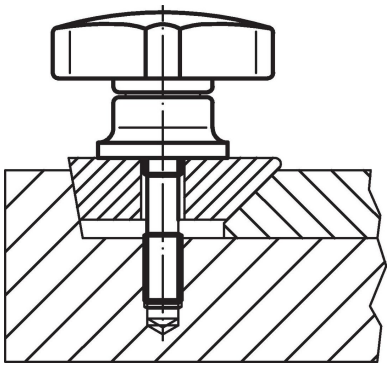

Conformità

Conforme alla normativa RoHS
Contiene piombo - conforme alle eccezioni 6a / 6b / 6c.

Contiene sostanze SVHC >0,1% p/p
Contiene piombo - elenco SVHC [REACH] aggiornato al 23.01.2024.

Contiene sostanze della Proposition 65

L'esposizione al piombo può causare cancro e danni riproduttivi
https://www.P65Warnings.ca.gov/

Privo di minerali di conflitto
Questo prodotto non contiene sostanze designate come "minerali da conflitto" come tantalio, stagno, oro o tungsteno della Repubblica Democratica del Congo o dei paesi limitrofi.