Pomelli a croce • DIN 6335 in plastica
EH 24640.

Descrizione prodotto

Materiale

Bussola
- Ottone
- Acciaio, zincato mediante zincatura
- Acciaio inox A2

Impugnatura
- DIN 7708 - Plastica (PF 31), nero RAL 9005

Disegno

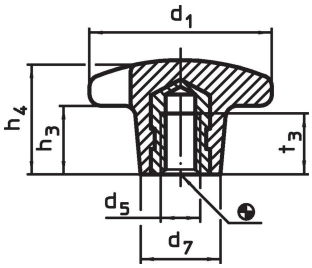

Caratteristiche

Dimensioni								Codice
d_1	d_5	d_7	h_3	h_4	t_3	max.		
[mm]						[°C]	[g]	
Con bussola filettata, forma K, Ottone								
20	M 4	10	6	13	6,5	110	3,3	**24640.0220**
Con bussola filettata, forma K, Acciaio								
25	M 5	12	8	16	9,5	110	7,0	**24640.0225**
32	M 6	14	10	20	12,0	110	11,0	**24640.0232**
40	M 8	18	13	25	14,0	110	16,0	**24640.0240**
50	M10	22	20	32	18,0	110	34,0	**24640.0250**
63	M12	26	25	40	22,0	110	66,0	**24640.0263**
80	M16	35	30	50	30,0	110	137,0	**24640.0280**
Con bussola filettata, forma K, acciaio inox								
25	M 5	12	8	16	9,5	110	7,0	**24640.1225**
32	M 6	14	10	20	12,0	110	11,0	**24640.1232**
40	M 8	18	13	25	14,0	110	16,0	**24640.1240**
50	M10	22	20	32	18,0	110	34,0	**24640.1250**
63	M12	26	25	40	22,0	110	66,0	**24640.1263**
80	M16	35	30	50	30,0	110	137,0	**24640.1280**

Esempio di applicazione

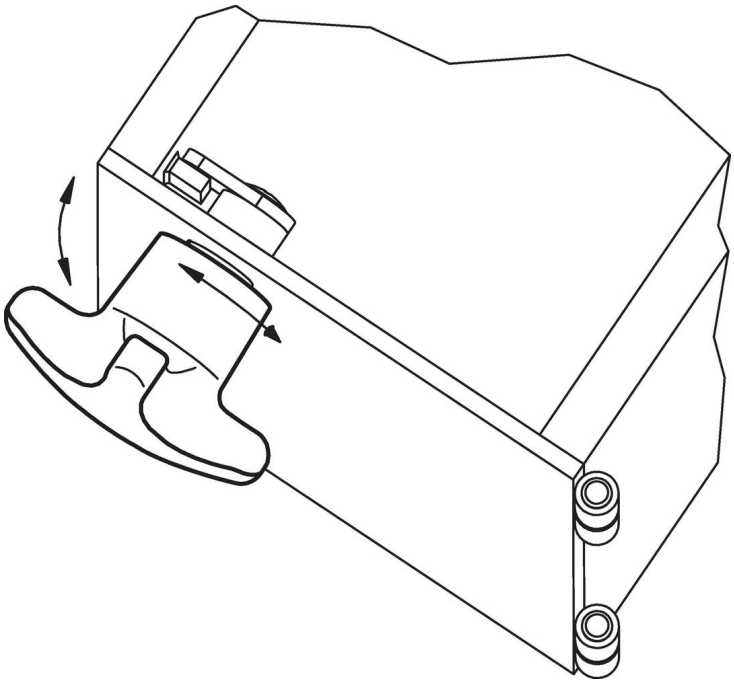

Conformità

Conforme alla normativa RoHS
Conforme alla Direttiva 2011/65/UE e alla Direttiva 2015/863.

Non contiene sostanze SVHC
Nessuna sostanza SVHC con più dello 0,1% p/p contenuto - elenco SVHC [REACH] aggiornato al 23.01.2024.

Non contiene sostanze della Proposition 65
Nessuna sostanza contemplata nella Proposition 65
https://www.P65Warnings.ca.gov/

Privo di minerali di conflitto
Questo prodotto non contiene sostanze designate come "minerali da conflitto" come tantalio, stagno, oro o tungsteno della Repubblica Democratica del Congo o dei paesi limitrofi.