Gruppi di staffaggio

EH 23700.

Descrizione prodotto

Materiale

Corpo
- Acciaio, brunito

Elementi usurabili
- Acciaio

Tiranti
- Acciaio speciale

Maggiori informazioni

Altri prodotti

- Staffe semplici, lunghe
- Elementi intermedi
- Elementi intermedi, con supporto
- Elementi di base
- Elementi di base, orientabili
- Elementi di base, Basso
- Elementi di base, per sistemi a fori

Disegno

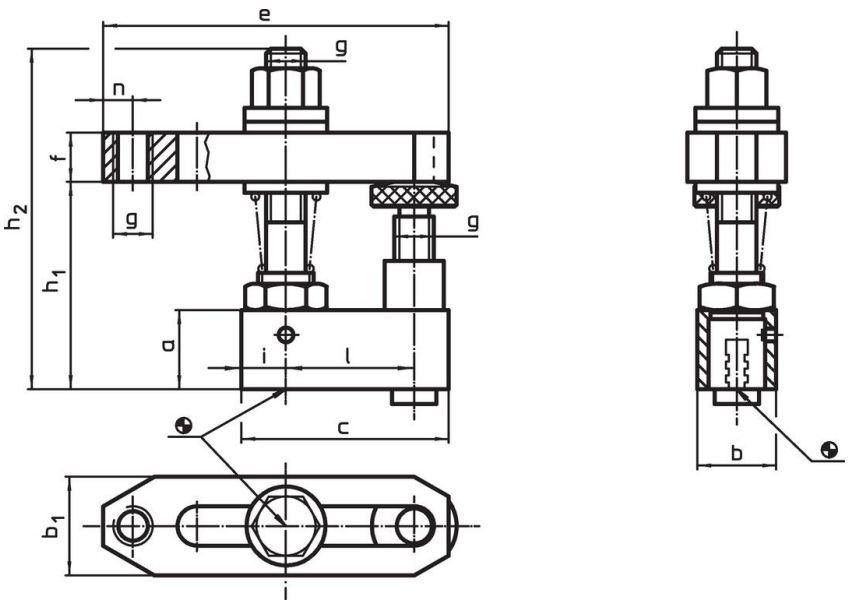

Caratteristiche

Dimensioni													Codice
a	b	c	b_1	e	f	g	h_1	h_2	i	l	n		
[mm]												[g]	
25	**25**	**65**	35	110	20	M12	48 – 78	112	12,5	40	10	870	23700.0012
30	**30**	**78**	40	142	30	M16	60 – 96	145	14,0	50	13	1703	23700.0016

Esempio di applicazione

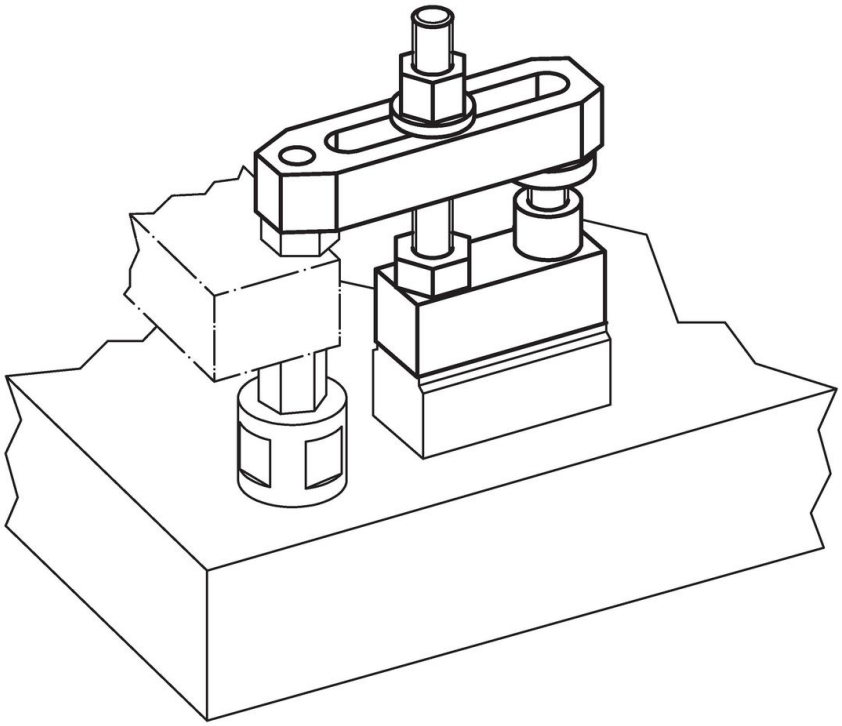

Conformità

Conforme alla normativa RoHS
Conforme alla Direttiva 2011/65/UE e alla Direttiva 2015/863.

Non contiene sostanze SVHC
Nessuna sostanza SVHC con più dello 0,1% p/p contenuto - elenco SVHC [REACH] aggiornato al 23.01.2024.

Non contiene sostanze della Proposition 65
Nessuna sostanza contemplata nella Proposition 65
https://www.P65Warnings.ca.gov/

Privo di minerali di conflitto
Questo prodotto non contiene sostanze designate come "minerali da conflitto" come tantalio, stagno, oro o tungsteno della Repubblica Democratica del Congo o dei paesi limitrofi.