Leve a eccentrico · con perno

EH 23390.

Descrizione prodotto

Le leve a eccentrico hanno una gamma di bloccaggio eccentrica di 160°.

Materiale

Perno
- Acciaio inox 1.4021 bonificato

Leva
- Acciaio 52-3 1.0570, fosfatato
- Acciaio inox 1.4301

Anello di sicurezza
- Acciaio inox 1.4310

Rivestimento in plastica
- PVC, rosso

Disegno

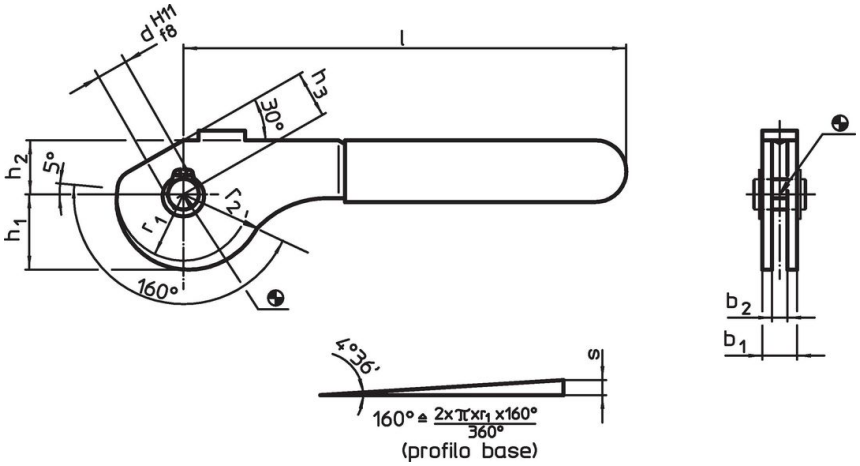

Caratteristiche

Dimensioni									Corsa eccen.	Corsa totale	max.		Codice
b_1	d H11 f8	l ~	r_1	r_2	b_2	h_1	h_2	h_3 ~	s	r_2-h_3			
[mm]									[mm]	[mm]	[°C]	[g]	
Acciaio													
13	**8**	114	17,2	21,07	9	19,54	14	12	3,87	9,07	60	92	**23390.0408**
17	**10**	138	21,6	26,45	12	24,54	17	15	4,85	11,45	60	179	**23390.0410**
20	**12**	157	28,0	34,29	14	31,81	21	18	6,29	16,29	60	286	**23390.0412**
acciaio inox													
13	**8**	114	17,2	21,07	9	19,54	14	12	3,87	9,07	60	94	**23390.0508**
17	**10**	138	21,6	26,45	12	24,54	17	15	4,85	11,45	60	179	**23390.0510**
20	**12**	157	28,0	34,29	14	31,81	21	18	6,29	16,29	60	290	**23390.0512**

Esempio di applicazione

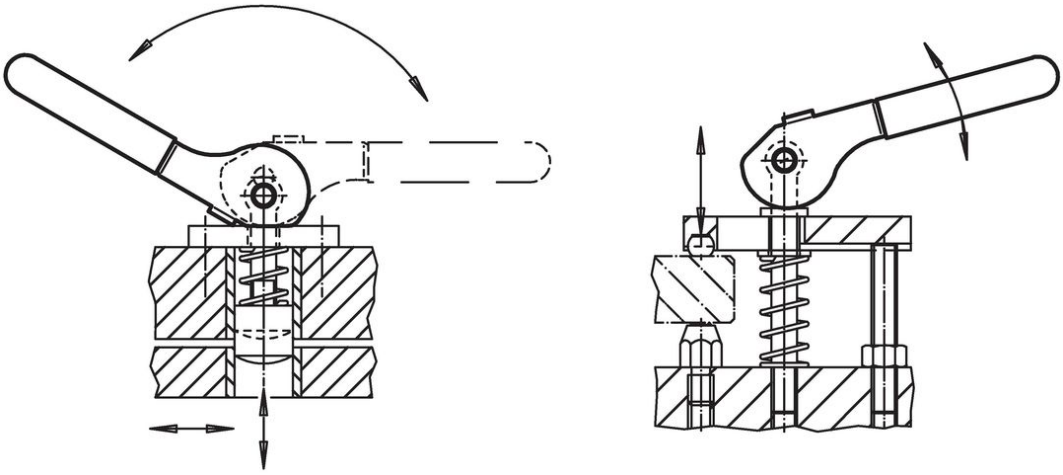

Conformità

Conforme alla normativa RoHS
Conforme alla Direttiva 2011/65/UE e alla Direttiva 2015/863.

Non contiene sostanze SVHC
Nessuna sostanza SVHC con più dello 0,1% p/p contenuto - elenco SVHC [REACH] aggiornato al 23.01.2024.

Non contiene sostanze della Proposition 65
Nessuna sostanza contemplata nella Proposition 65
https://www.P65Warnings.ca.gov/

Privo di minerali di conflitto
Questo prodotto non contiene sostanze designate come "minerali da conflitto" come tantalio, stagno, oro o tungsteno della Repubblica Democratica del Congo o dei paesi limitrofi.