Mandrini ad espansione autocentranti • con comando laterale

EH 23340.

Descrizione prodotto

Grazie all'azionamento laterale possono essere utilizzati anche in caso di fori di ricezione ciechi. Per il bloccaggio e il centraggio di pezzi con foro cieco.
The centering clamping mandrels have the following characteristics:

- Very high accuracy for turning/milling processes
- Ideal for secondary operations on turned parts
- Hardened and coated screw for long service life
- Clamping body can be machined very easily (for adaptation to bore diameter)

Materiale

Corpo
- Acciaio, brunito

Vite di fissaggio
- Acciaio

Assemblaggio

Il mandrino di presa può essere adattato al pezzo mediante tornitura o rettifica. Prima della profilatura il mandrino va allargato di 0,1 mm oltre la quota iniziale. Per questo viene fornito un apposito anello di bloccaggio.

Funzionamento

The internal hexagon, which is attached to the side, allows the outer diameter to be expanded.

Maggiori informazioni

Altri prodotti

- Mandrini ad espansione autocentranti

Disegno

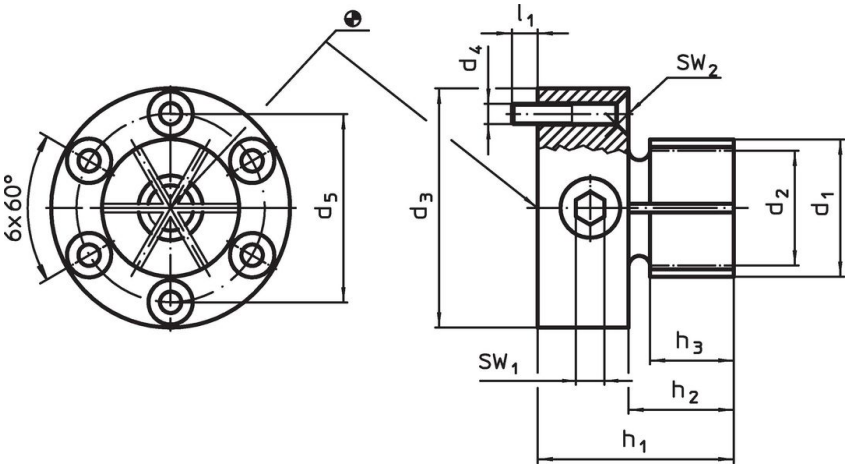

Caratteristiche

Dimensioni									SW		Forza di bloccaggio	Coppia di serraggio	Foro di ricezione		Codice
d_1	d_2 min.	d_3 -0,05	d_4	d_5	h_1	h_2	h_3	l_1 ~	SW_1	SW_2	max.	max.	H7		
[mm]									[mm]		[kN]	[Nm]	[mm]	[g]	
28,7	17,8	50	M4	39,4	41	22	17,5	7	6	2,5	20	66	50	363	23340.0125

Esempio di applicazione

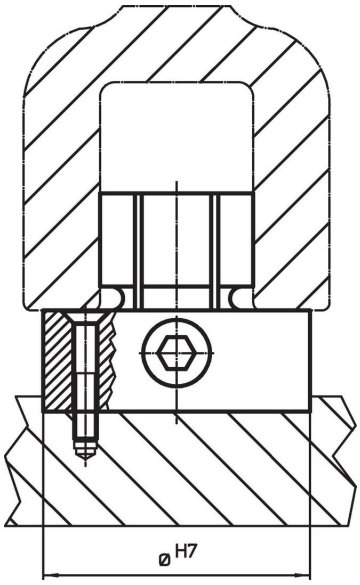

Conformità

Conforme alla normativa RoHS
Conforme alla Direttiva 2011/65/UE e alla Direttiva 2015/863.

Non contiene sostanze SVHC
Nessuna sostanza SVHC con più dello 0,1% p/p contenuto - elenco SVHC [REACH] aggiornato al 23.01.2024.

Non contiene sostanze della Proposition 65
Nessuna sostanza contemplata nella Proposition 65
https://www.P65Warnings.ca.gov/

Privo di minerali di conflitto
Questo prodotto non contiene sostanze designate come "minerali da conflitto" come tantalio, stagno, oro o tungsteno della Repubblica Democratica del Congo o dei paesi limitrofi.