Staffe • a profilo ridotto
EH 23160.

Descrizione prodotto

Questa staffa secondo la normativa DIN 6314 B a profilo ridotto e viene utilizzata principalmente nella tecnologia di bloccaggio meccanico per il bloccaggio di pezzi.

Materiale

- Acciaio bonificato, brunito

Disegno

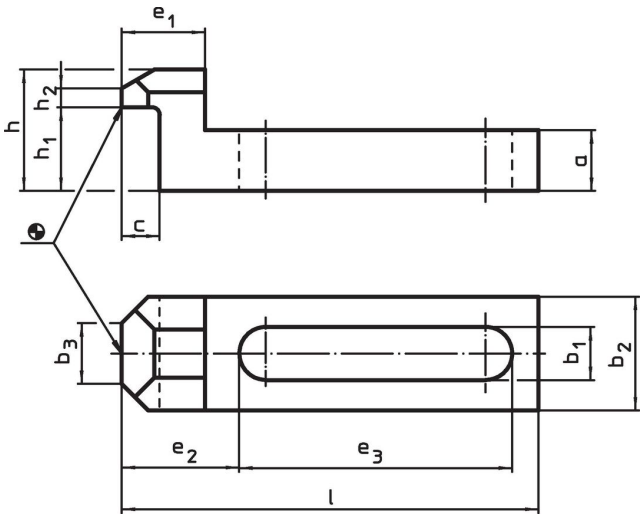

Caratteristiche

Dimensione nominale b_1	Dimensioni											Per viti			Codice
	l	a	b_2	b_3	c	e_1	e_2	e_3	h	h_1	h_2				
[mm]	[mm]											[mm]	[in]	[g]	
6,6	**55**	8	15	8	5	11	15,5	36	16	11	2	M 6	1/4	39	23160.0107
9,0	**70**	10	20	10	8	15	19,5	46	20	14	3	M 8	5/16	80	23160.0109
11,0	**90**	13	25	12	10	19	26,5	58	25	18	4	M10	3/8	168	23160.0111
13,0	**115**	16	30	15	12	24	32,5	75	32	23	5	M12	1/2	325	23160.0113
17,0	**145**	20	40	20	14	29	38,5	99	40	28	6	M16	5/8	685	23160.0117

Esempio di applicazione

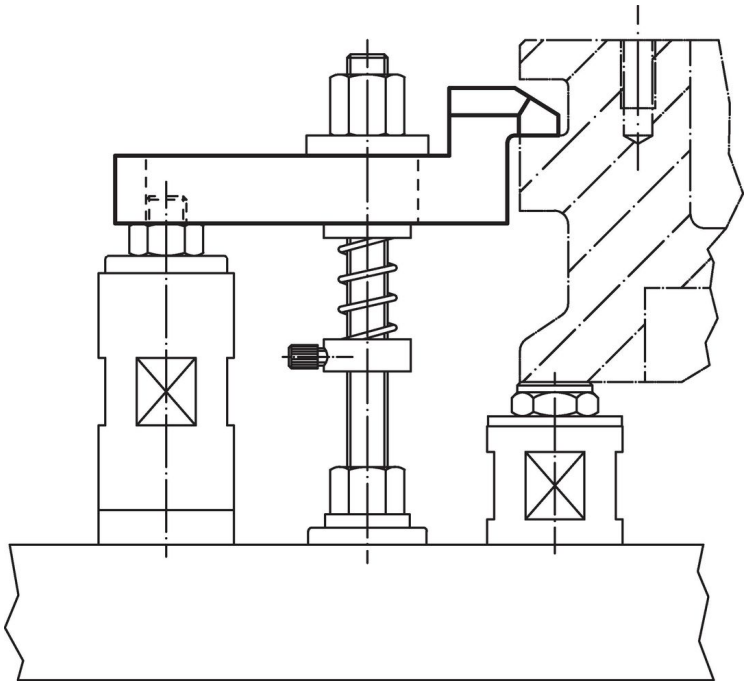

Conformità

Conforme alla normativa RoHS
Conforme alla Direttiva 2011/65/UE e alla Direttiva 2015/863.

Non contiene sostanze SVHC
Nessuna sostanza SVHC con più dello 0,1% p/p contenuto - elenco SVHC [REACH] aggiornato al 23.01.2024.

Non contiene sostanze della Proposition 65
Nessuna sostanza contemplata nella Proposition 65
https://www.P65Warnings.ca.gov/

Privo di minerali di conflitto
Questo prodotto non contiene sostanze designate come "minerali da conflitto" come tantalio, stagno, oro o tungsteno della Repubblica Democratica del Congo o dei paesi limitrofi.