Tappi ad espansione Expander® • corpo in acciaio

EH 22880.

Descrizione prodotto

I tappi ad espansione servono per chiudere velocemente, con sicurezza e a costi ridotti, i fori nelle applicazioni idrauliche, per es., nelle attrezzature di bloccaggio. Il montaggio avviene forzando la sfera nel corpo mediante l'apposito punzone.
Verificare i dati tecnici di applicazione nelle pagine successive.

Materiale

Corpo
- Acciaio bonificato e temprato, zincato, passivato a spessore

Sfera
- Acciaio da cuscinetti, bonificato, normalizzato

Maggiori informazioni

Altri prodotti

- Tappi ad espansione Expander®, corpo inox
- Tappi ad espansione Expander®, corpo e sfera in acciaio inox
- Punzoni di montaggio, per tappi ad espansione Expander®

Disegno

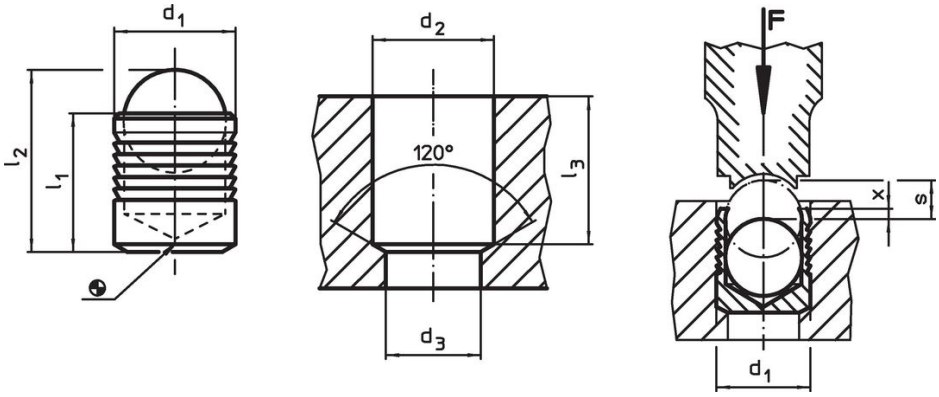

Caratteristiche

d_1	l_1	l_2 ~	d_2 +0,1	d_3 max.	l_3 min.	x ±0,2	s	[g]	Codice
			Dimensioni [mm]						
4	4,0	5,2	4	3,3	3,8	0,2	1,50	0,4	22880.0004
5	5,5	7,0	5	4,3	5,3	0,4	2,00	0,8	22880.0005
6	6,5	8,6	6	5,3	6,3	0,4	2,50	1,2	22880.0006
7	7,5	10,1	7	6,4	7,3	0,4	3,00	1,9	22880.0007
8	8,5	11,7	8	7,4	8,3	0,3	3,50	2,8	22880.0008
9	10,0	13,7	9	8,4	9,8	0,4	4,00	4,2	22880.0009
10	11,0	15,2	10	9,4	10,8	0,4	4,50	6,1	22880.0010
12	13,0	18,0	12	10,6	12,8	0,4	5,50	9,6	22880.0012
14	15,0	20,8	14	12,7	14,5	0,4	6,35	15,0	22880.0014
16	17,0	23,7	16	14,7	16,5	0,6	7,00	22,0	22880.0016
18	19,0	26,3	18	16,7	18,5	0,6	8,00	32,0	22880.0018
20	22,0	30,5	20	18,7	21,5	0,8	9,00	44,0	22880.0020
22	25,0	34,2	22	20,7	24,5	0,8	10,00	58,0	22880.0022

Esempio di applicazione

Pressioni di esercizio e collaudo per tappi con corpo in acciaio 1.0403							
Materiale di costruzione	ETG-100 AISI 1144	C15Pb 1.0403	GG-25 DIN 1691	GGG-50 DIN 1693	AlCuMg2 3.1354	AlMgSiPb 3.0615	G-AlSi7Mg 3.2371
d_1 4-10 mm	pressione di esercizio [bar]						
	350	350	350	350	350	320	320
	pressione di collaudo [bar]						
	1100	1100	1100	1100	1100	1000	1000
d_1 12-22 mm	pressione di esercizio [bar]						
	280	280	280	280	280	250	250
	pressione di collaudo [bar]						
	900	900	900	900	900	800	800

Conformità

Conforme alla normativa RoHS

Contiene piombo - conforme alle eccezioni 6a / 6b / 6c.

Contiene sostanze SVHC >0,1% p/p

Contiene piombo - elenco SVHC [REACH] aggiornato al 23.01.2024.

Contiene sostanze della Proposition 65

L'esposizione al piombo può causare cancro e danni riproduttivi
https://www.P65Warnings.ca.gov/

Privo di minerali di conflitto

Questo prodotto non contiene sostanze designate come "minerali da conflitto" come tantalio, stagno, oro o tungsteno della Repubblica Democratica del Congo o dei paesi limitrofi.