Sfere portanti • con alloggiamento in lamiera

EH 22750.

Descrizione prodotto

Le sfere portanti sono gli elementi ideali per la movimentazione, nelle lavorazioni e nelle linee di confezionamento.
I particolari possono essere facilmente spostati, ruotati e controllati.
Dalla grandezza d_1 = 36 dispongono di una guarnizione in feltro lubrificata per la protezione dallo sporco.

Materiale

Coperchio
- Acciaio, zincato mediante zincatura
- acciaio inox

Sede
- Acciaio, zincato mediante zincatura
- acciaio inox

Sfera
- Acciaio da cuscinetti
- acciaio inox

Maggiori informazioni

Altri prodotti

- Guaine elastiche

Disegno

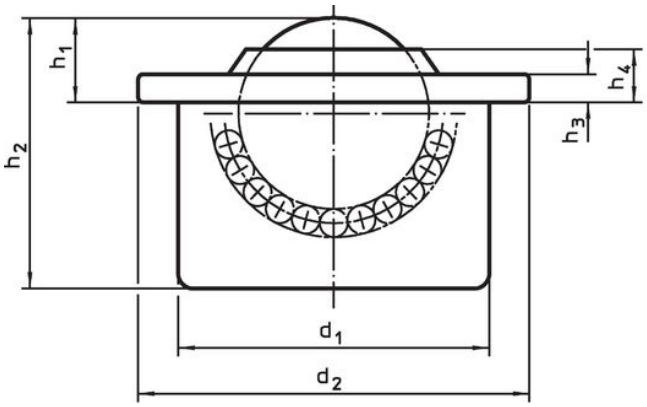

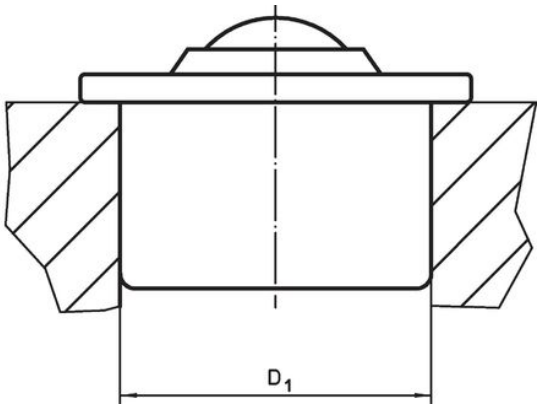

Caratteristiche

d_1	Dimensioni: Diametro sfera	d_2	h_1	h_2	h_3	h_4	Foro di ricezione D_1 [1]	Figura portante dinamina C		Codice
	[mm]						[mm]	[N]	[g]	
Coperchio e alloggiamento zincati										
12,6 ±0,055	8	17	4,8 ±0,15	11,2	1,8	3,2	12,57 +0,03	100	6,8	22750.0000[2]
18,0 ±0,055	12	23	7,4 ±0,15	15,5	2,0	4,3	17,97 +0,03	250	18,0	22750.0002[2]
24,0 ±0,065	15	31	9,5 ±0,20	21,5	2,5	6,1	23,95 +0,05	500	40,0	22750.0004[2]
36,0 ±0,080	22	45	9,8 ±0,20	29,5	2,9	5,7	35,90 +0,05	1300	131,0	22750.0008
45,0 ±0,080	30	55	13,8 ±0,30	37,5	3,7	7,9	44,85 +0,05	2500	277,0	22750.0012
62,0 ±0,095	45	75	19,0 ±0,40	53,7	4,2	10,3	61,83 +0,07	6000	741,0	22750.0016
Tutte le parti zincate; sfera inox										
12,6 ±0,055	8	17	4,8 ±0,15	11,2	1,8	3,2	12,57 +0,03	70	7,0	22750.0020[2]
18,0 ±0,055	12	23	7,4 ±0,15	15,5	2,0	4,3	17,97 +0,03	180	18,0	22750.0022[2]
24,0 ±0,065	15	31	9,5 ±0,20	21,5	2,5	6,1	23,95 +0,05	370	40,0	22750.0024[2]
36,0 ±0,080	22	45	9,8 ±0,20	29,5	2,9	5,7	35,90 +0,05	970	132,0	22750.0028
45,0 ±0,080	30	55	13,8 ±0,30	37,5	3,7	7,9	44,85 +0,05	1900	273,0	22750.0032
62,0 ±0,095	45	75	19,0 ±0,40	53,7	4,2	10,3	61,83 +0,07	4500	739,0	22750.0036

[1] Valore di riferimento per lamiera di acciaio 2mm / di alluminio 5 mm (fissaggio forzato)
[2] senza guarnizione in feltro

d_1	Dimensioni Diametro sfera	d_2	h_1	h_2	h_3	h_4	Foro di ricezione D_1 [1]	Figura portante dinamina C		Codice
	[mm]						[mm]	[N]	[g]	
Tutte le parti inox										
12,6 ±0,055	8	17	4,8 ±0,15	11,2	1,8	3,2	12,57 +0,03	70	7,0	22750.0040[2]
18,0 ±0,055	12	23	7,4 ±0,15	15,5	2,0	4,3	17,97 +0,03	180	17,0	22750.0042[2]
24,0 ±0,065	15	31	9,5 ±0,20	21,5	2,5	6,1	23,95 +0,05	370	39,0	22750.0044[2]
36,0 ±0,080	22	45	9,8 ±0,20	29,5	2,9	5,7	35,90 +0,05	970	133,0	22750.0048
45,0 ±0,080	30	55	13,8 ±0,30	37,5	3,7	7,9	44,85 +0,05	1900	272,0	22750.0052

[1] Valore di riferimento per lamiera di acciaio 2mm / di alluminio 5 mm (fissaggio forzato)

[2] senza guarnizione in feltro

Esempio di applicazione

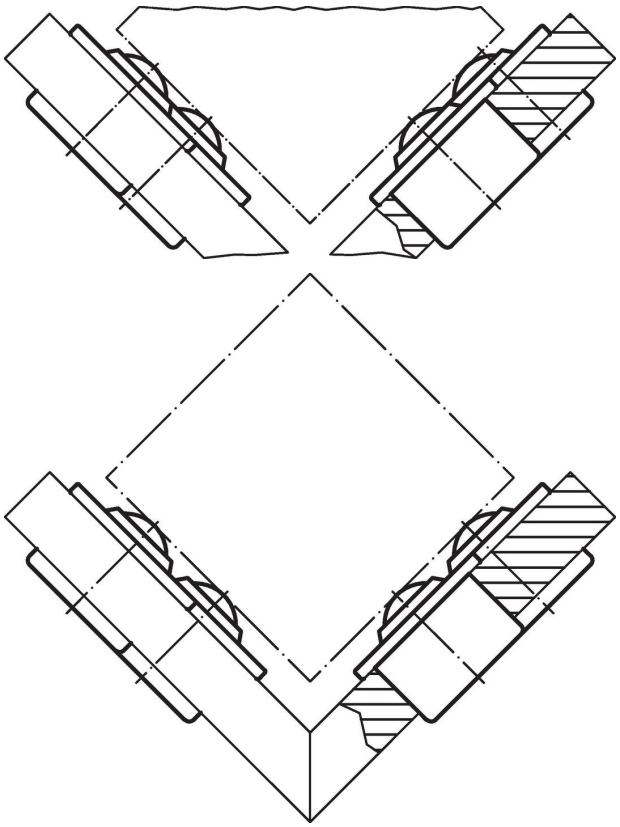

Conformità

Conforme alla normativa RoHS

Conforme alla Direttiva 2011/65/UE e alla Direttiva 2015/863.

Non contiene sostanze SVHC

Nessuna sostanza SVHC con più dello 0,1% p/p contenuto - elenco SVHC [REACH] aggiornato al 23.01.2024.

Non contiene sostanze della Proposition 65

Nessuna sostanza contemplata nella Proposition 65
https://www.P65Warnings.ca.gov/

Privo di minerali di conflitto

Questo prodotto non contiene sostanze designate come "minerali da conflitto" come tantalio, stagno, oro o tungsteno della Repubblica Democratica del Congo o dei paesi limitrofi.