Piastre base • con 4 moduli base, a semplice effetto
EH 1990.

Descrizione prodotto

Materiale

Elemento di collegamento
- Acciaio temprato e rettificato

Piastra base
- Alluminio Al

Maggiori informazioni

Note

Esecuzioni speciali a richiesta.

Altri prodotti

- Modulo base, idraulico, a semplice effetto con sollevamento
- Tavole di montaggio, con 4 anelli di bloccaggio

Disegno

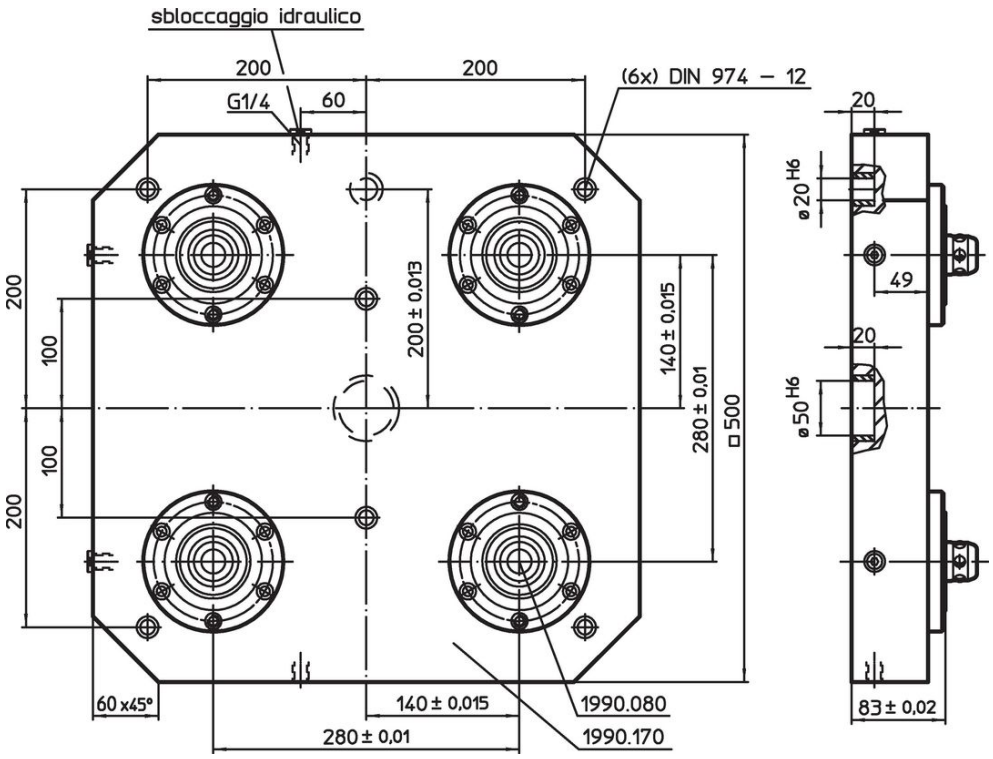

Caratteristiche

[kg]	Codice
50	1990.175

Esempio di applicazione

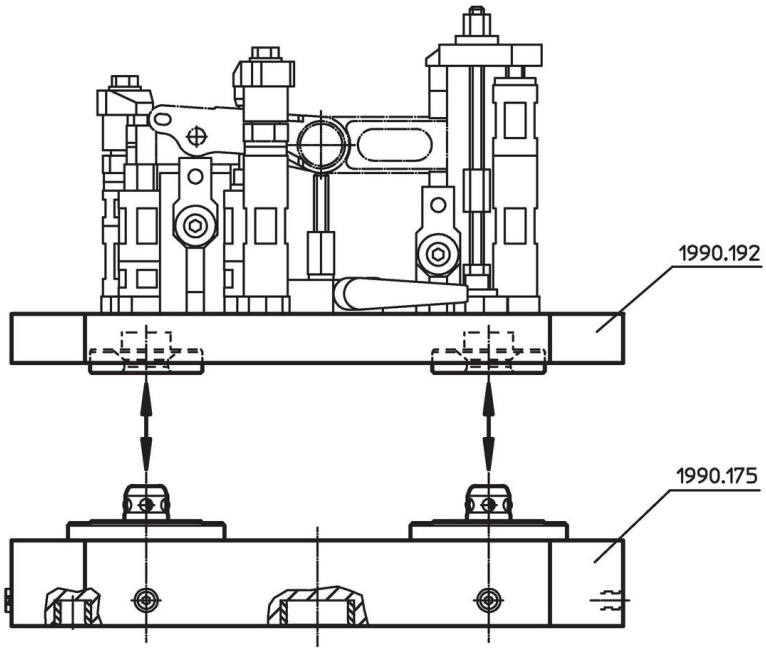

Conformità

Conforme alla normativa RoHS
Contiene piombo - conforme alle eccezioni 6a / 6b / 6c.

Contiene sostanze SVHC >0,1% p/p
Contiene piombo - elenco SVHC [REACH] aggiornato al 23.01.2024.

Contiene sostanze della Proposition 65
L'esposizione al piombo può causare cancro e danni riproduttivi
https://www.P65Warnings.ca.gov/

Privo di minerali di conflitto
Questo prodotto non contiene sostanze designate come "minerali da conflitto" come tantalio, stagno, oro o tungsteno della Repubblica Democratica del Congo o dei paesi limitrofi.