Piastre di staffaggio • rettificate con fori di posizionamento

EH 1912.

Descrizione prodotto

Materiale

- Ghisa GG

Maggiori informazioni

Note

Esecuzioni speciali su richiesta.

Disegno

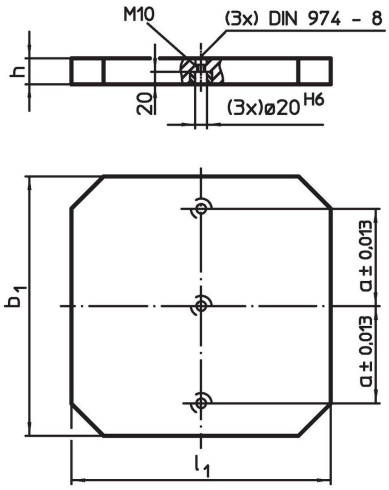

Caratteristiche

Dimensioni b_1 x l_1 [mm]	h [mm]	a ±0,013 [mm]	[kg]	Codice
400 x 400	40±0,02	150	45	**1912.220**
400 x 500	40±0,02	150	57	**1912.320**
500 x 500	40±0,02	200	71	**1912.420**
500 x 630	50±0,03	200	112	**1912.520**
630 x 630	50±0,03	200	141	**1912.620**

Esempio di applicazione

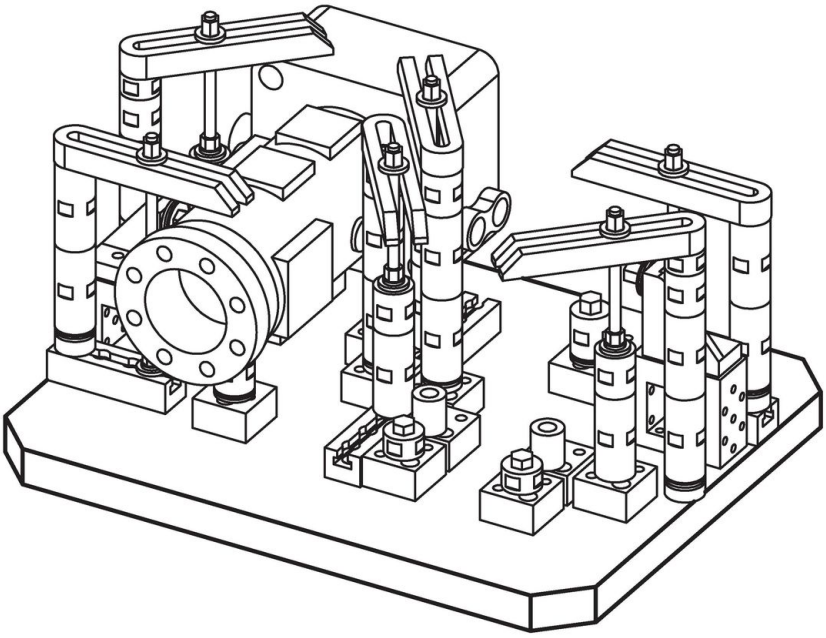

Conformità

Conforme alla normativa RoHS
Conforme alla Direttiva 2011/65/UE e alla Direttiva 2015/863.

Non contiene sostanze SVHC
Nessuna sostanza SVHC con più dello 0,1% p/p contenuto - elenco SVHC [REACH] aggiornato al 23.01.2024.

Non contiene sostanze della Proposition 65
Nessuna sostanza contemplata nella Proposition 65
https://www.P65Warnings.ca.gov/

Privo di minerali di conflitto
Questo prodotto non contiene sostanze designate come "minerali da conflitto" come tantalio, stagno, oro o tungsteno della Repubblica Democratica del Congo o dei paesi limitrofi.