Perni di riferimento

EH 1140.300 - EH 1141.500

Descrizione prodotto

Materiale

- Acciaio temprato e rettificato

Disegno

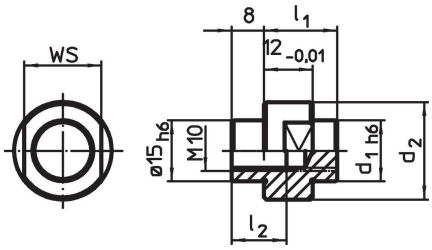

Caratteristiche

Sistema	Dimensioni d_1	d_2	l_1	l_2 [mm]	SW [mm]	[g]	Codice
V70	4	19	16	13,5	15	28	1140.300
V70	5	19	16	13,5	15	29	1140.400
V70	6	19	16	13,5	15	30	1140.500
V70	8	19	17	13,5	15	28	1140.600
V70	10	19	17	13,5	15	31	1140.700
V70	12	19	18	13,5	15	33	1140.800
V70	14	24	18	13,5	19	51	1140.900
V70	15	24	18	[Filettatura passante]	19	49	1141.000
V70	16	24	18	[Filettatura passante]	19	48	1141.100
V70	18	29	19	[Filettatura passante]	22	70	1141.200
V70	20	29	19	[Filettatura passante]	22	72	1141.300
V70	22	34	20	[Filettatura passante]	27	101	1141.400
V70	24	34	20	[Filettatura passante]	27	105	1141.500

Esempio di applicazione

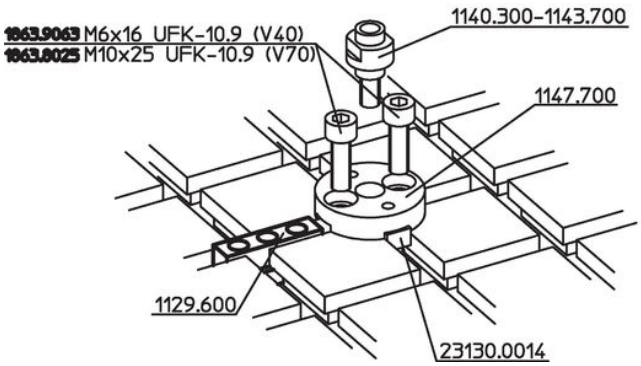

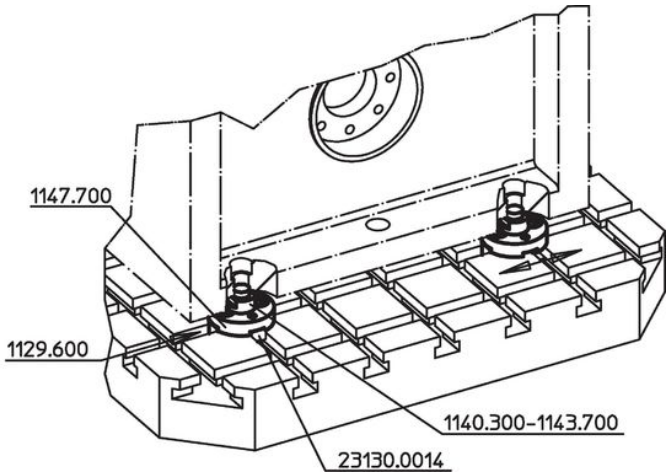

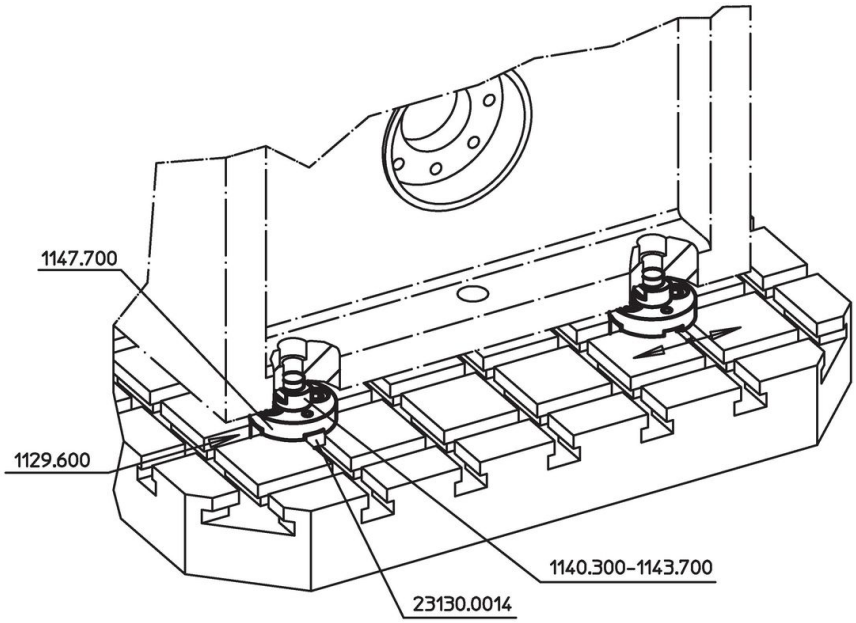

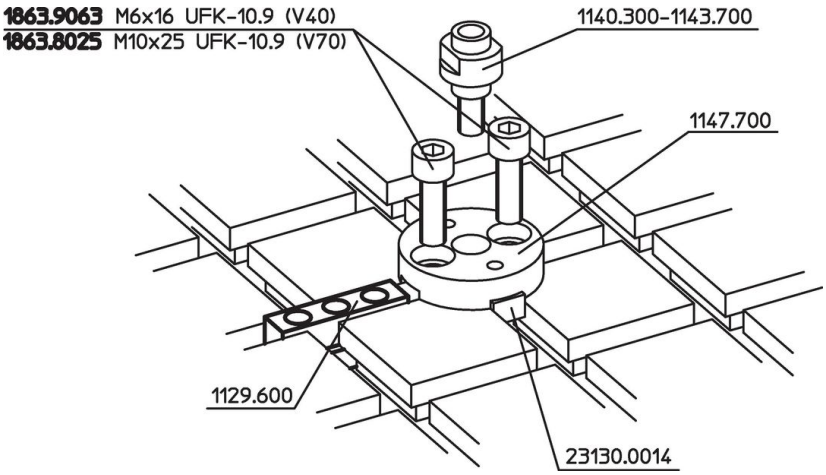

Conformità

Conforme alla normativa RoHS
Conforme alla Direttiva 2011/65/UE e alla Direttiva 2015/863.

Non contiene sostanze SVHC
Nessuna sostanza SVHC con più dello 0,1% p/p contenuto - elenco SVHC [REACH] aggiornato al 23.01.2024.

Non contiene sostanze della Proposition 65
Nessuna sostanza contemplata nella Proposition 65
https://www.P65Warnings.ca.gov/

Privo di minerali di conflitto
Questo prodotto non contiene sostanze designate come "minerali da conflitto" come tantalio, stagno, oro o tungsteno della Repubblica Democratica del Congo o dei paesi limitrofi.