Posizionatori laterali • lisci, con puntale, con guarnizione - POLLICI

2B150.0132

Descrizione prodotto

Questi elementi servono per posizionare e spingere piccoli pezzi, per esempio nelle operazioni di verniciatura e sabbiatura.
Dotati di guarnizione che impedisce l'entrata di sporco e trucioli.

Materiale

Guarnizione
- CR

Corpo
- Alluminio Al

Molla
- Acciaio, zincato mediante zincatura

Puntale
- Acciaio bonificato, zincato

Assemblaggio

Vengono montati mediante inserimento a pressione.
Formula per calcolare l'interasse dei fori di ricezione dei posizionatori:
l_0 = z/2 + w + x,
l_0 = interasse,
y = altezza pezzo,
w = lunghezza pezzo,
x = misura di coordinate,
s = corsa,
z = diametro perno di riferimento.
Calcolo della quota x:
y maggiore o uguale di l_2 - d_2/2: x = d_2/2 - s
oppure
y minore di l_2 - d_2/2: x =
d_2/2 - s - [(l_2 - d_2/2 - y) x 0,123]

Caratteristiche

Spinta maggiorata = molla in acciaio, galvanizzata

Maggiori informazioni

Altri prodotti

- Eccentrici, per posizionatori laterali lisci - POLLICI

Disegno

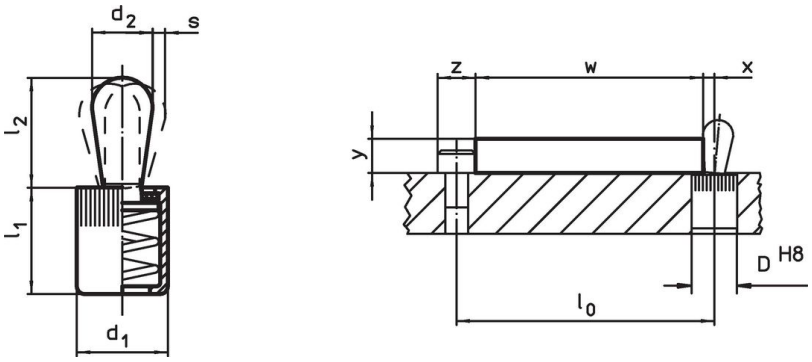

Caratteristiche

Dimensioni d_1 [in]	Dimensioni d_2 [in]	Spinta F max. [1] ~ [lb]	Dimensioni l_1 -0,08 [in]	Dimensioni l_2 [in]	Corsa s [in]	Foro di ricezione D H8 [in]	max. [°F]	[oz]	Codice
Puntale: Acciaio/Spinta maggiorata									
1/2	**0,315**	**34**	0,551	0,511	0,09	1/2	230	0,288	**2B150.0132**

[1] Valori medi statistici

Accessori

	Dimensioni d_1 [in]	[oz]	Codice
Attrezzo di montaggio			
	1/2	2,321	22150.0832

Esempio di applicazione

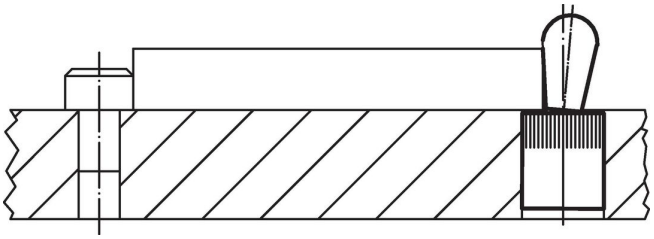

Conformità

Conforme alla normativa RoHS
Contiene piombo - conforme alle eccezioni 6a / 6b / 6c.

Contiene sostanze SVHC >0,1% p/p
Contiene piombo - elenco SVHC [REACH] aggiornato al 23.01.2024.

Contiene sostanze della Proposition 65

L'esposizione al piombo può causare cancro e danni riproduttivi
https://www.P65Warnings.ca.gov/

Privo di minerali di conflitto
Questo prodotto non contiene sostanze designate come "minerali da conflitto" come tantalio, stagno, oro o tungsteno della Repubblica Democratica del Congo o dei paesi limitrofi.