Posizionatori laterali • lisci, con puntale, senza guarnizione - POLLICI

2B150.0021

Descrizione prodotto

Questi elementi servono per posizionare e spingere piccoli pezzi, per esempio nelle operazioni di verniciatura e sabbiatura.

Materiale

Corpo
- Alluminio Al

Molla
- Acciaio, brunito

Puntale
- Acciaio bonificato, zincato

Assemblaggio

Vengono montati mediante inserimento a pressione.
Formula per calcolare l'interasse dei fori di ricezione dei posizionatori:
$l_0 = z/2 + w + x$,
l_0 = interasse,
y = altezza pezzo,
w = lunghezza pezzo,
x = misura di coordinate,
s = corsa,
z = diametro perno di riferimento.
Calcolo della quota x:
y maggiore o uguale di $l_2 - d_2/2$: $x = d_2/2 - s$
oppure
y minore di $l_2 - d_2/2$: $x = d_2/2 - s - [(l_2 - d_2/2 - y) \times 0{,}123]$

Caratteristiche

Esecuzione con spinta normale = molla in acciaio, brunita

Maggiori informazioni

Altri prodotti

- Eccentrici, per posizionatori laterali lisci - POLLICI

Disegno

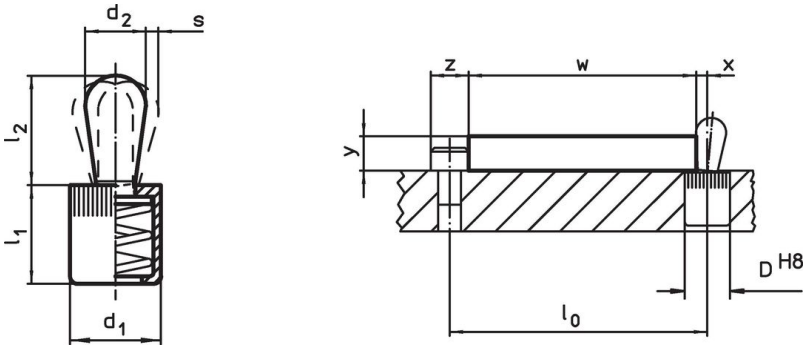

Caratteristiche

Dimensioni d_1	Dimensioni d_2	Spinta F max. [1] ~	Dimensioni l_1 -0,08	Dimensioni l_2	Corsa s	Foro di ricezione D H8	x[2]	max.		Codice
[in]	[in]	[lb]	[in]	[in]	[in]	[in]	[in]	[°F]	[oz]	
Puntale: Acciaio/Spinta normale										
7/16	**0,197**	**11,2**	0,433	0,263	0,031	7/16	0,063	482	0,115	**2B150.0021**

[1] Valori medi statistici

[2] If the workpiece height (y) is less than l2-d2/2, the coordinate dimension (x) must be calculated.

Accessori

	Dimensioni d_1 [in]	[oz]	Codice
Attrezzo di montaggio			
	7/16	1,749	22150.0831

Esempio di applicazione

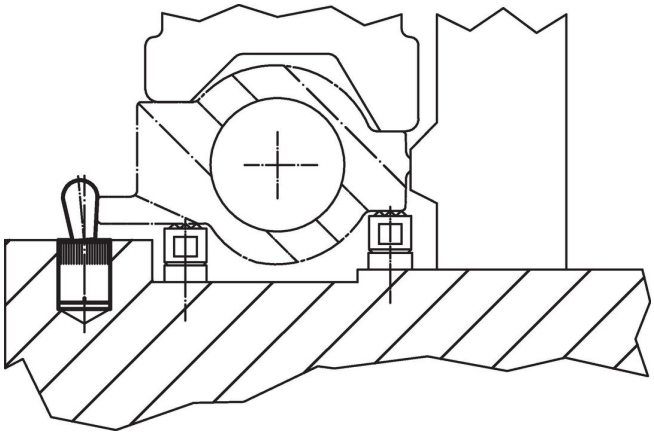

Conformità

Conforme alla normativa RoHS
Contiene piombo - conforme alle eccezioni 6a / 6b / 6c.

Contiene sostanze SVHC >0,1% p/p
Contiene piombo - elenco SVHC [REACH] aggiornato al 23.01.2024.

Contiene sostanze della Proposition 65

L'esposizione al piombo può causare cancro e danni riproduttivi
https://www.P65Warnings.ca.gov/

Privo di minerali di conflitto
Questo prodotto non contiene sostanze designate come "minerali da conflitto" come tantalio, stagno, oro o tungsteno della Repubblica Democratica del Congo o dei paesi limitrofi.