Posizionatori • con sfera e intaglio per cacciavite - POLLICI

2B050.0022

Descrizione prodotto

Usati per il posizionamento, indicizzazione, chiusura, ritenuta ed elementi di espulsione.
Questi posizionatori possono essere usati per esempio, come arresti o espulsori.

Materiale

Corpo
- Acciaio automatico, brunito

Sfera
- Acciaio inox, temperato

Molla
- acciaio inox

Caratteristiche

Spinta ridotta: una riga di marcatura

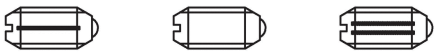

Maggiori informazioni

Note

Esecuzioni speciali a richiesta.
I posizionatori vengono collaudati in modo speciale per la spinta e la corsa della molla.
- Questo articolo viene realizzato in pollici.

Riferimenti

La tabella di conversione è consultabile nei dati tecnici al termine di queste pagine informative sui prodotti.
Frenafiletto: deposito in poliammide (per i dettagli consultare l'appendice Dati Tecnici).
Per il calcolo della forza di scatto, vedere i dettagli all'inizio della sezione.

Altri prodotti

- Posizionatori, con sfera e intaglio per cacciavite

Disegno

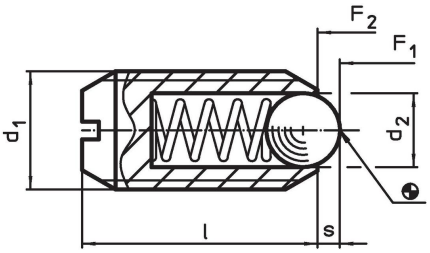

Caratteristiche

Dimensioni						Corsa	Spinta[1]					Codice
d_1			Filetto	d_2	l	s	F_1 ~	F_2 ~	min.	max.		
		[in]		[in]		[in]	[lb]		[°F]		[oz]	
Acciaio automatico, spinta ridotta, Senza filetto frenato												
5/8-11	5/8	0,625	2A-UNC	3/8	63/64	0,096	4,5	9	-22	482	0,787	2B050.0022

[1] Valori medi statistici

Esempio di applicazione

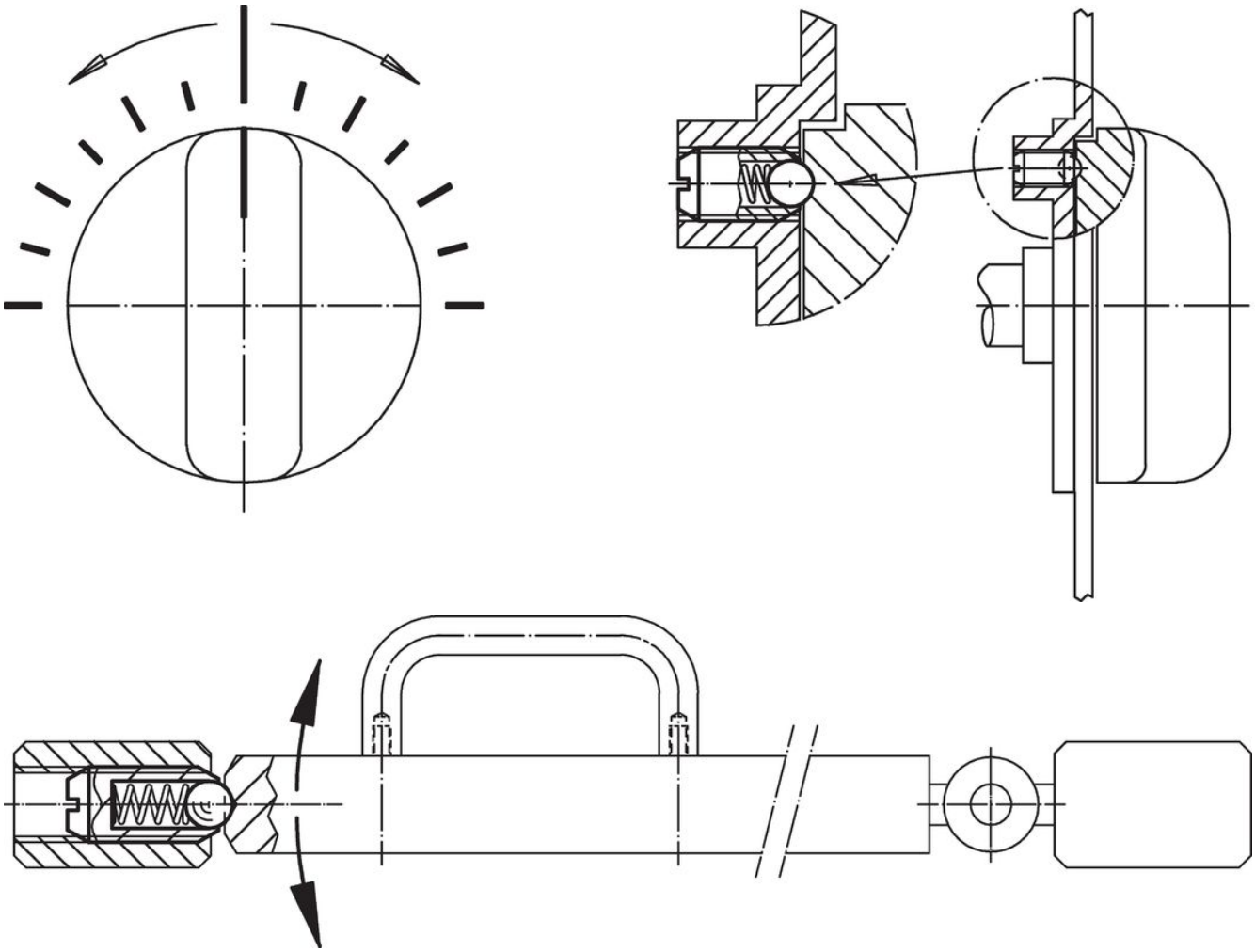

Conformità

Conforme alla normativa RoHS
Contiene piombo - conforme alle eccezioni 6a / 6b / 6c.

Contiene sostanze SVHC >0,1% p/p
Contiene piombo - elenco SVHC [REACH] aggiornato al 23.01.2024.

Contiene sostanze della Proposition 65

L'esposizione al piombo può causare cancro e danni riproduttivi
https://www.P65Warnings.ca.gov/

Privo di minerali di conflitto
Questo prodotto non contiene sostanze designate come "minerali da conflitto" come tantalio, stagno, oro o tungsteno della Repubblica Democratica del Congo o dei paesi limitrofi.