Cerniere • regolabile
25161.0230

Descrizione prodotto

Le cerniere regolabili possono essere posizionate orizzontalmente o verticalmente spostando le boccole di regolazione in modo da adattarsi alla forma e regolarle con precisione.

Materiale

Corpo
- Zinco pressofuso, plastificato nero opaco, simile a RAL 9005

Asse
- Acciaio inox

Disegno

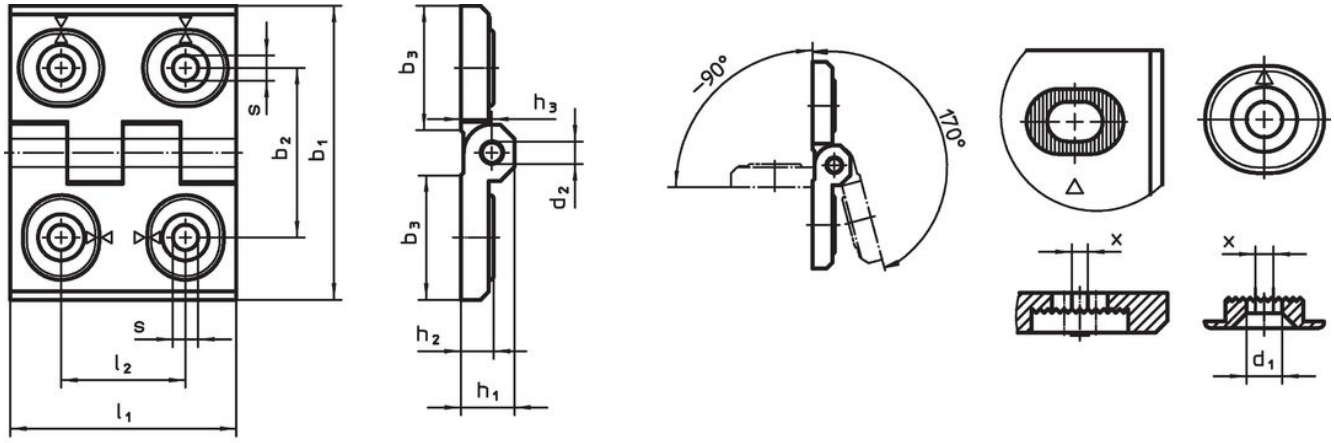

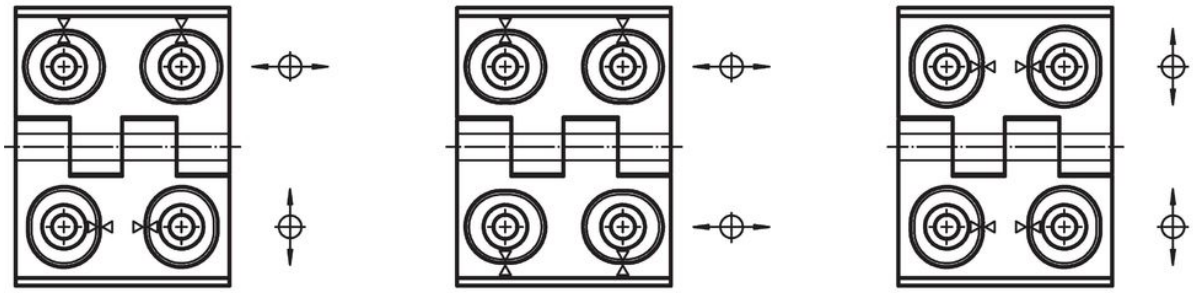

fig. 1 fig. 2 fig. 3

Caratteristiche

Dimensioni [mm]												Codice
b_1	l_1	b_2	b_3	d_1	d_2	h_1	h_2	h_3	l_2	x	[g]	
Aggiustabile in altezza – Fig. 2, Zinco pressofuso, nero												
60	**76**	42	33,5	6,5	8	15	9	8,5	34	1	257	**25161.0230**

Conformità

Conforme alla normativa RoHS

Conforme alla Direttiva 2011/65/UE e alla Direttiva 2015/863.

Non contiene sostanze SVHC

Nessuna sostanza SVHC con più dello 0,1% p/p contenuto - elenco SVHC [REACH] aggiornato al 23.01.2024.

Non contiene sostanze della Proposition 65

Nessuna sostanza contemplata nella Proposition 65
https://www.P65Warnings.ca.gov/

Privo di minerali di conflitto

Questo prodotto non contiene sostanze designate come "minerali da conflitto" come tantalio, stagno, oro o tungsteno della Repubblica Democratica del Congo o dei paesi limitrofi.